ЧУСОВСКОЙ
МЕТАЛЛУРГИЧЕСКИЙ
ЗАВОД

Каталог рессор для автомобилей иностранного производства

Все права принадлежат АО «ЧМЗ»
© 2015, г. Чусовой

ЧУСОВСКОЙ
МЕТАЛЛУРГИЧЕСКИЙ
ЗАВОД

Содержание

087 Рессоры для автомобилей марки IVECO*
088 33000004081 задняя балансирная с фиксатором
089 504119159-1, 504119155-1, 504088059-1, 504087210-1, 504048781-1, 504048775-1 1 лист задней рессоры

091 Рессоры для автомобилей марки MAN*
092 81.43402-6292 передняя
093 81.43402-6291 передняя
094 82.43402-6505, 81.43402-6288 передняя
095 81.43402-6602 задняя балансирная
096 81.43402-6637, 81.43402-6526, 82.43402-6501 задняя балансирная
097 902002MN-2902101 1 лист передней рессоры
098 902002MN-2902102 2 лист передней рессоры

099 Рессоры для автомобилей марки MITSUBISHI
100 4150A094 T задняя

101 Рессоры для автомобилей марки MERCEDES*
102 A9043200506, A9043200606, A9043201106, A9043201606 задняя
103 701203MS-2912101-10 1 лист задней рессоры
104 701203MS-2912102-10 2 лист задней рессоры
105 A9063200206 задняя
106 701503MS-2912101-10 1 лист задней рессоры
107 701503MS-2912102-10 2 лист задней рессоры
108 A9443200702 передняя
109 A9483201405 задняя балансирная
110 814-2902012 передняя
111 814-2912012 задняя

113 Рессоры для автомобилей марки PEUGEOT*
114 801701PG-2912012 задняя
115 5866705 задняя
116 5866705 задняя

117 Рессоры для автомобилей марки RENAULT*
118 5010557733, 5010557732 передняя
119 5010557358 передняя
120 5010383736 задняя балансирная
121 902611RN-2912012

123 Рессоры для автомобилей марки SCANIA*
124 353174 передняя
125 1300566, 1377670 передняя
126 1893987 задняя
127 1547824 задняя балансирная
128 903008SC-2912101 1 лист задней балансирной рессоры
129 1398987 задняя балансирная

131 Рессоры для автомобилей марки VOLVO*
132 257927 передняя
133 257928 передняя
134 257934 передняя
135 257900 задняя балансирная
136 257654 задняя балансирная
137 257658 задняя балансирная
138 902611VV-2912101 1 лист задней балансирной рессоры
139 902611VV-2912102 2 лист задней балансирной рессоры
140 902611VV-2912103 3 лист задней балансирной рессоры

141 Рессоры для автомобилей марки YUTONG*
142 902003YT-2902012 передняя
143 A9063200206 задняя

145 Рессоры к автомобильным ПРИЦЕПАМ
146 902402TR-2912012 задняя
147 1201615TR-2912012-01 задняя балансирная
148 751109AM-2913012 задняя балансирная

149 Рессоры для автомобилей марки TONAP*
150 2098-2912012 задняя балансирная
151 6428-2902012-10 передняя
152 6528-2902012-10 передняя
153 901614TH-2902012 передняя
154 4525TH-2902012-10 передняя
155 24146-2912012 задняя балансирная
156 903011TH-2912012 задняя балансирная
157 1003802TH полурессора
158 1003802TH-Z полурессора
159 1005001TH-Z полурессора

160 Где купить

165 Контактная информация

* аналог рессоры указанного производителя

Структура ОМК

Объединенная металлургическая компания (ОМК) – один из крупнейших отечественных производителей труб, железнодорожных колес, проката, трубопроводной арматуры и другой металлопродукции для энергетических, транспортных и промышленных компаний.

В составе ОМК семь крупных предприятий металлургической отрасли: Выксунский металлургический завод (Нижегородская область), Альметьевский трубный завод (Республика Татарстан), завод «Трубодеталь» (Челябинская область), Литейно-прокатный комплекс (Нижегородская область), Благовещенский арматурный завод (Республика Башкортостан), Чусовской металлургический завод (Пермский край) и завод ОМК Tube (штат Техас, США).

На предприятиях компании работает более 30 тыс. человек.

ОБЪЕДИНЕННАЯ МЕТАЛЛУРГИЧЕСКАЯ КОМПАНИЯ

- ВЫКСУНСКИЙ МЕТАЛЛУРГИЧЕСКИЙ ЗАВОД
- АЛЬМЕТЬЕВСКИЙ ТРУБНЫЙ ЗАВОД
- БЛАГОВЕЩЕНСКИЙ АРМАТУРНЫЙ ЗАВОД
- ЧУСОВСКОЙ МЕТАЛЛУРГИЧЕСКИЙ ЗАВОД
- ОМК-СТАЛЬ
  Литейно-прокатный комплекс
- ТРУБОДЕТАЛЬ
- ОМК TUBE

Сертификация

На предприятии внедрено и совершенствуется несколько систем менеджмента в соответствии с требованиями международных стандартов.

Система менеджмента АО «ЧМЗ» одобрена на соответствие:

- ISO 9001:2008. Сертификат действителен до 28.02.2016 г. Орган по сертификации BUREAU VERITAS Certification. Первоначальное одобрение 09.11.2000 г. органом по сертификации TUV CERT TUV Thuringen e.V.
- ISO/TS 16949:2009. Сертификат действителен до 18.11.2017 г. Орган по сертификации BUREAU VERITAS Certification.
- ISO 14001:2004. Сертификат действителен до 06.05.2015 г. Орган по сертификации BUREAU VERITAS Certification.
- ONSAS 18001:2007. Сертификат действителен до 05.05.2015 г. Орган по сертификации BUREAU VERITAS Certification.

Сертифицировано более 500 видов рессор с оформлением и регистрацией деклараций о соответствии в органах по сертификации продукции и услуг.

Ключевые факторы

Оригинальность рессор. Поставка рессор на конвейеры автозаводов
Такие автомобильные гиганты, как ОАО «КамАЗ», ОАО «АЗ «Урал», ОАО «УАЗ», ОАО «НефАЗ», а также многие прицепные заводы комплектуют свои автомобили и прицепы исключительно чусовской рессорой. Технические специалисты автозаводов настоятельно рекомендуют своим дилерам и всем автовладельцам для замены рессор приобретать только чусовские рессоры.

Мы гордимся своей рессорой и очень надеемся, что чусовская рессора всегда будет надежной опорой для Вашего автомобиля!

Примеры идентификации рессорной продукции производства АО «ЧМЗ» по обозначению

3. Расшифровка сокращений торговых марок автомобилей

Сокращенное наименование	Полное наименование
ASH	ASHOK
BA	BAW
BW	BPW
DW	DAEWOO
FA	FIAT
FD	FORD
GD	GOLDEN DRAGON
HD	HYUNDAI
IS	ISUZU
MN	MAN
MS	MERCEDES
PG	PEUGEOT
RN	RENAULT
SC	SCANIA
TH	ТОНАР
TR	ПРИЦЕПЫ
VV	VOLVO
YT	YUTONG

Рессоры для прицепов легковых автомобилей

Рессора AL-KO 450602AL-2912012-10

Чертеж 450602AL-2912012-10
AL-KO spring 450602AL-2912012-10; drw. 450602AL-2912012-10

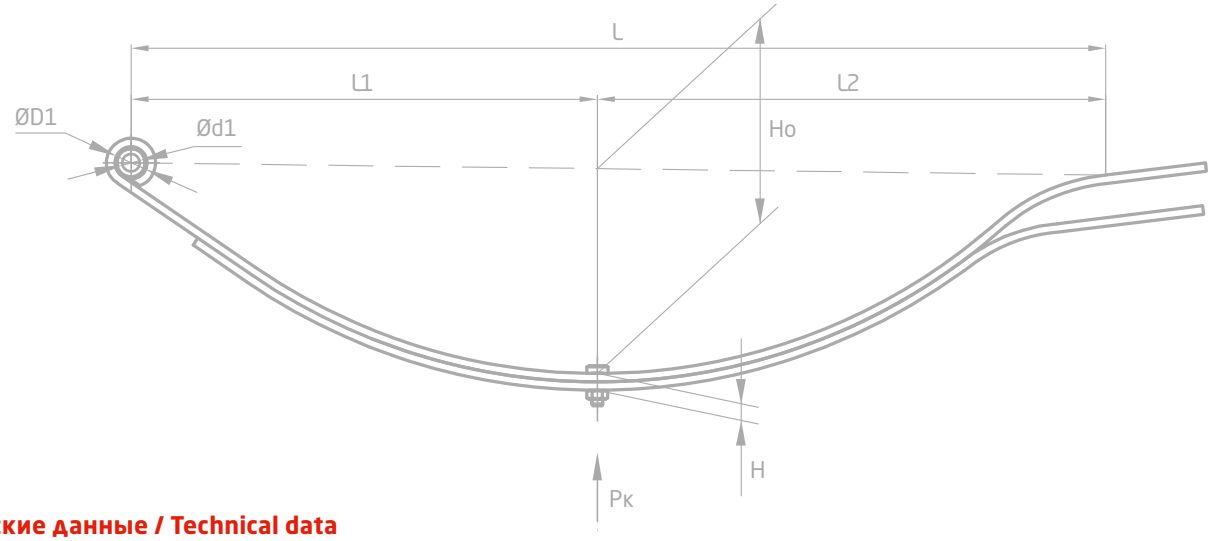

Технические данные / Technical data

Грузоподъемность Pк, кгс	Load Pk, kgs	**180**	
Масса рессоры, кг	Spring mass, kg	**3,7**	
Рабочая длина рессоры L, мм	Working spring length L, mm	**705**	
L1, мм	L1, mm	**332**	
L2, мм	L2, mm	**373**	
D1, мм	D1, mm	**23**	
d1, мм	d1, mm	**12,6**	
Высота пакета H, мм	Stack height H, mm	**12**	
Ho, мм	Ho, mm	**150**	
Количество листов	Number of leaves	**2**	
Листы	Leaves	**1**	**2**
Толщина, мм	Thickness, mm	**6**	**6**
Мин. толщина, мм	Min. thickness, mm	**6**	**6**
Ширина, мм	Width, mm	**45**	**45**
Масса, кг	Mass, kg	**2,0**	**1,6**
Марка стали	Steel GOST	**60C2A**	

Номенклатурный номер SAP: 690003595

Применение / Application

Подходит для прицепов легковых автомобилей

Рессоры для прицепов легковых автомобилей

Рессора AL-KO 1337371 задняя

Чертеж 450604AL-2912012-10
AL-KO spring 1337371 rear; drw. 450604AL-2912012-10

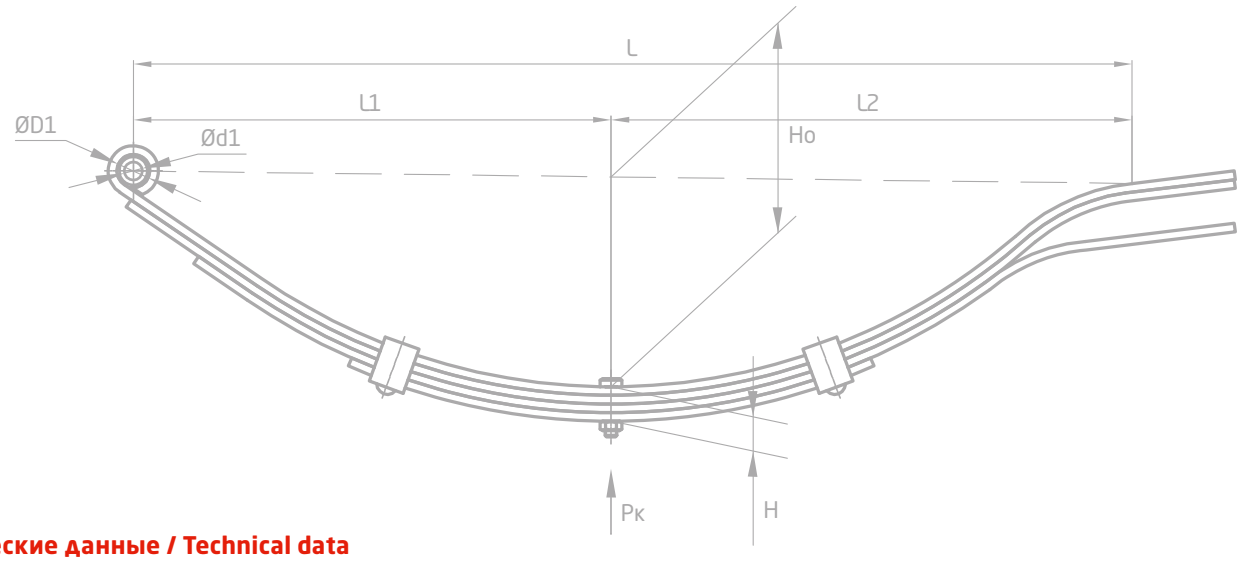

Технические данные / Technical data

Грузоподъемность Pк, кгс	Load Pk, kgs	375			
Масса рессоры, кг	Spring mass, kg	6,5			
Рабочая длина рессоры L, мм	Working spring length L, mm	705			
L1, мм	L1, mm	332			
L2, мм	L2, mm	373			
D1, мм	D1, mm	23			
d1, мм	d1, mm	12,6			
Высота пакета H, мм	Stack height H, mm	24			
Ho, мм	Ho, mm	150			
Количество листов	Number of leaves	4			
Листы	Leaves	1	2	3	4
Толщина, мм	Thickness, mm	6	6	6	6
Мин. толщина, мм	Min. thickness, mm	6	6	6	6
Ширина, мм	Width, mm	45	45	45	45
Масса, кг	Mass, kg	2,0	1,8	1,6	0,8
Марка стали	Steel GOST	60C2A			

Номенклатурный номер SAP: 690003332

Применение / Application

Подходит для прицепов легковых автомобилей

Рессоры для прицепов легковых автомобилей

Рессора AL-KO 1224836 задняя

Чертеж 450607AL-2912012-10
AL-KO spring 1224836 rear; drw. 450607AL-2912012-10

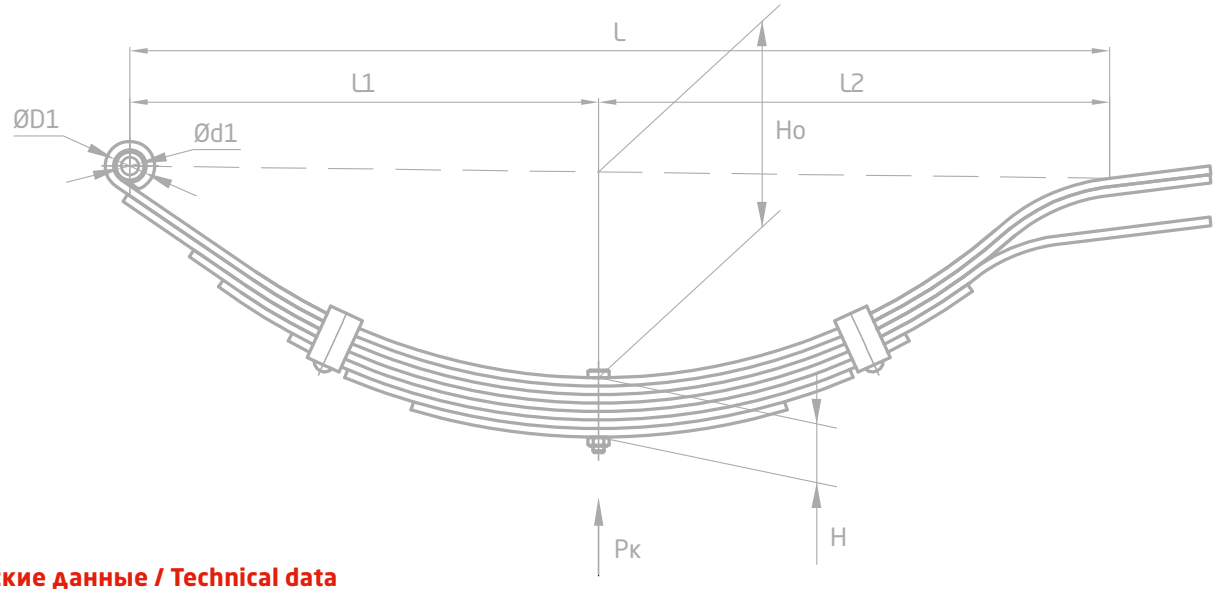

Технические данные / Technical data

Грузоподъемность Pк, кгс	Load Pk, kgs	585			
Масса рессоры, кг	Spring mass, kg	9,3			
Рабочая длина рессоры L, мм	Working spring length L, mm	705			
L1, мм	L1, mm	332			
L2, мм	L2, mm	373			
D1, мм	D1, mm	23			
d1, мм	d1, mm	12,6			
Высота пакета H, мм	Stack height H, mm	42			
Ho, мм	Ho, mm	150			
Количество листов	Number of leaves	7			
Листы	Leaves	1	2	3	4
Толщина, мм	Thickness, mm	6	6	6	6
Мин. толщина, мм	Min. thickness, mm	6	6	6	6
Ширина, мм	Width, mm	45	45	45	45
Масса, кг	Mass, kg	2,0	1,8	1,6	1,2
Марка стали	Steel GOST	60C2A			

Номенклатурный номер SAP: 690003737

Применение / Application

Подходит для прицепов легковых автомобилей

ЧУСОВСКОЙ
МЕТАЛЛУРГИЧЕСКИЙ
ЗАВОД

Рессоры для автобусов марки ASHOK

Рессора ASHOK 752302ASH-2902012 передняя

Чертеж 752302ASH-2902012
ASHOK spring 752302ASH-2902012 front; drw. 752302ASH-2902012

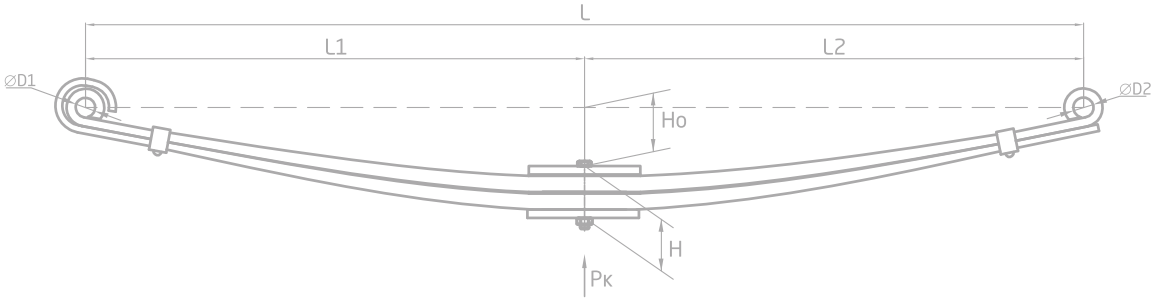

Технические данные / Technical data

Грузоподъемность Pк, кгс:	Load Pk, daN	**1550**	
Масса, кг	Spring mass, kg	**33,8**	
Рабочая длина рессоры L, мм	Working spring length L, mm	**1448**	
L1, мм	L1, mm	**724**	
L2, мм	L2, mm	**724**	
D1, мм	D1, mm	**28,2**	
D2, мм	D2, mm	**28,2**	
Высота пакета H, мм	Stack height H, mm	**74**	
Ho, мм	Ho, mm	**84**	
Количество листов	Number of leaves	**2**	
Листы	Leaves	**1**	**2**
Толщина, мм	Thickness, mm	**23**	**23**
Мин. толщина, мм	Min. thickness, mm	**13**	**10**
Ширина, мм	Width, mm	**75**	**75**
Масса, кг	Mass, kg	**16,7**	**14,0**
Марка стали	Steel GOST	**50ХГФА**	

Номенклатурный номер SAP: 690000724

Применение / Application
Подходит для автомобилей ASHOK

Рессоры для автомобилей марки BAW

Рессора BAW 2902N010A03 передняя

Чертеж 700805BA-2902010
BAW spring 2902N010A03 front; drw. 700805BA-2902010

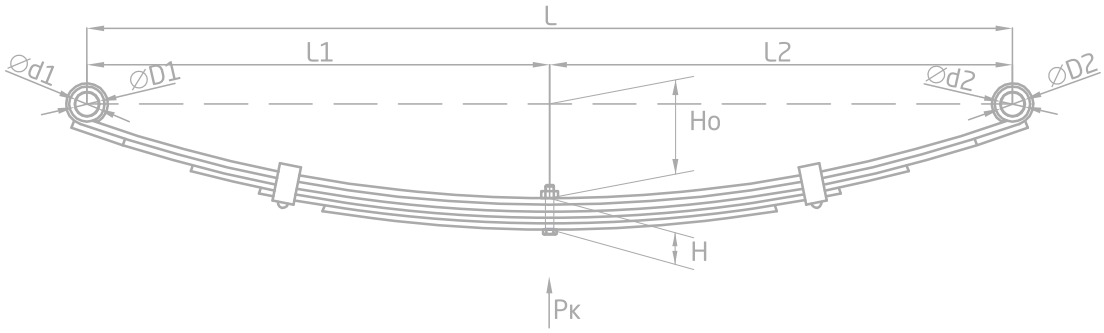

Технические данные / Technical data

Грузоподъемность Pк, кгс	Load Pk, kgs	600			
Масса рессоры, кг	Spring mass, kg	19,3			
Рабочая длина рессоры L, мм	Working spring length L, mm	1084			
L1, мм	L1, mm	542			
L2, мм	L2, mm	542			
D1, мм	D1, mm	30			
D2, мм	D2, mm	30			
d1, мм	d1, mm	28			
d2, мм	d2, mm	28			
Высота пакета H, мм	Stack height H, mm	37			
Ho, мм	Ho, mm	95 ± 10			
Количество листов	Number of leaves	5			
Листы	Leaves	1	2	3	4
Толщина, мм	Thickness, mm	8	8	7	7
Мин. толщина, мм	Min. thickness, mm	8	8	7	7
Ширина, мм	Width, mm	70	70	70	70
Масса, кг	Mass, kg	6,0	4,9	3,2	2,6
Марка стали	Steel GOST	60C2			

Номенклатурный номер SAP: 690003571

Применение / Application

Подходит для автомобилей BAW с шасси 33463

Рессоры для автомобилей марки BAW

Рессора BAW 2912N010A09 задняя

Чертеж 700908BA-2912010
BAW spring 2912N010A09 rear; drw. 700908BA-2912010

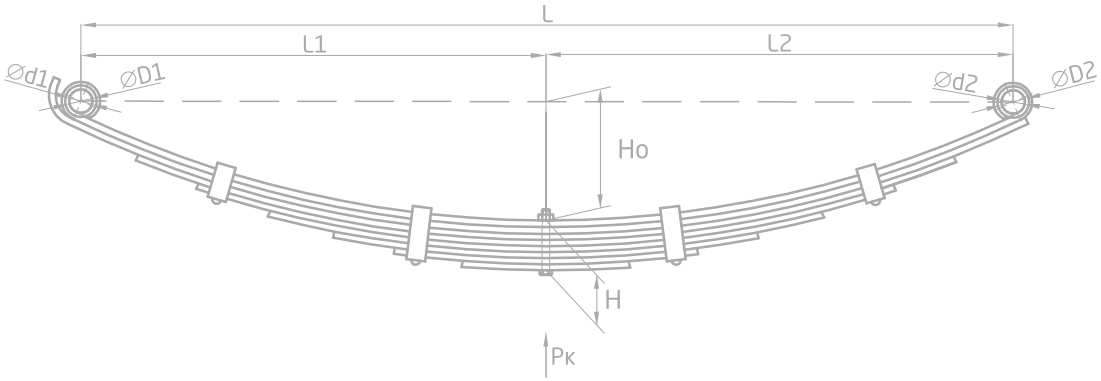

Технические данные / Technical data

Грузоподъемность Pк, кгс	Load Pk, kgs	**1000**			
Масса рессоры, кг	Spring mass, kg	**32,2**			
Рабочая длина рессоры L, мм	Working spring length L, mm	**1214**			
L1, мм	L1, mm	**607**			
L2, мм	L2, mm	**607**			
D1, мм	D1, mm	**30**			
D2, мм	D2, mm	**30**			
d1, мм	d1, mm	**28**			
d2, мм	d2, mm	**28**			
Высота пакета H, мм	Stack height H, mm	**66**			
Ho, мм	Ho, mm	**144 ± 10**			
Количество листов	Number of leaves	**8**			
Листы	Leaves	**1**	**2**	**3**	**4**
Толщина, мм	Thickness, mm	**9**	**9**	**8**	**8**
Мин. толщина, мм	Min. thickness, mm	**9**	**9**	**8**	**8**
Ширина, мм	Width, mm	**70**	**70**	**70**	**70**
Масса, кг	Mass, kg	**7,5**	**6,5**	**4,7**	**4,0**
Марка стали	Steel GOST	**60C2**			

Номенклатурный номер SAP: 690002882

Применение / Application

Подходит для автомобилей BAW с шасси 33463

Рессоры для автомобилей марки BAW

Рессора BAW BP10442951211, BP10442950021 задняя

Чертеж 701016BA-2912012
BAW spring BP10442951211, BP10442950021 rear; drw. 701016BA-2912012

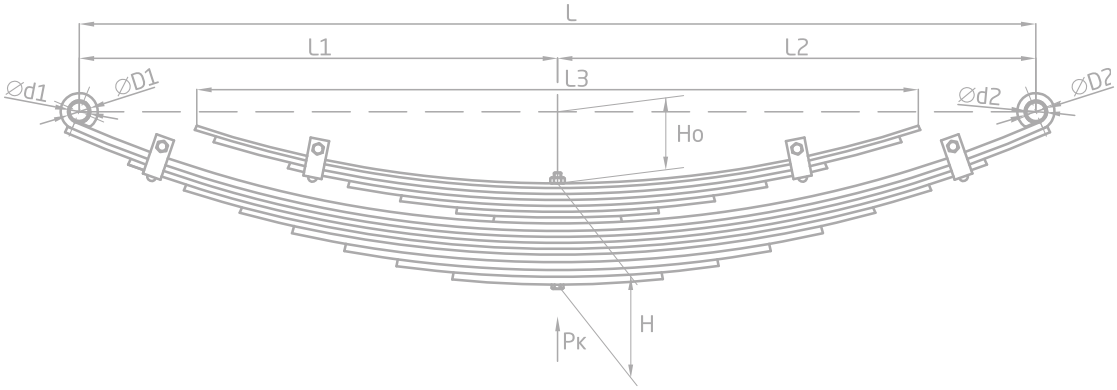

Технические данные / Technical data

Грузоподъемность Pк, кгс	Load Pk, kgs	1330			
Масса рессоры, кг	Spring mass, kg	55,1			
Рабочая длина рессоры L, мм	Working spring length L, mm	1269,8			
L1, мм	L1, mm	634,9			
L2, мм	L2, mm	634,9			
L3, мм	L3, mm	956,2			
D1, мм	D1, mm	33			
D2, мм	D2, mm	33			
d1, мм	d1, mm	26			
d2, мм	d2, mm	26			
Высота пакета H, мм	Stack height H, mm	136			
Ho, мм	Ho, mm	83 ± 10			
Количество листов	Number of leaves	16			
Листы	Leaves	1	2	3	4
Толщина, мм	Thickness, mm	10	8	8	8
Мин. толщина, мм	Min. thickness, mm	10	8	8	8
Ширина, мм	Width, mm	70	70	70	70
Масса, кг	Mass, kg	8,1	5,8	5,0	4,4
Марка стали	Steel GOST	60C2			

Номенклатурный номер SAP: 690003592

Применение / Application

Подходит для автомобилей BAW с шасси 33462

Рессоры для подвесок BPW

Рессора BPW 05.082.03.020 задняя балансирная

Чертеж 1001013BW-2912012
BPW spring 05.082.03.020 rear equalizing beam; drw. 1001013BW-2912012

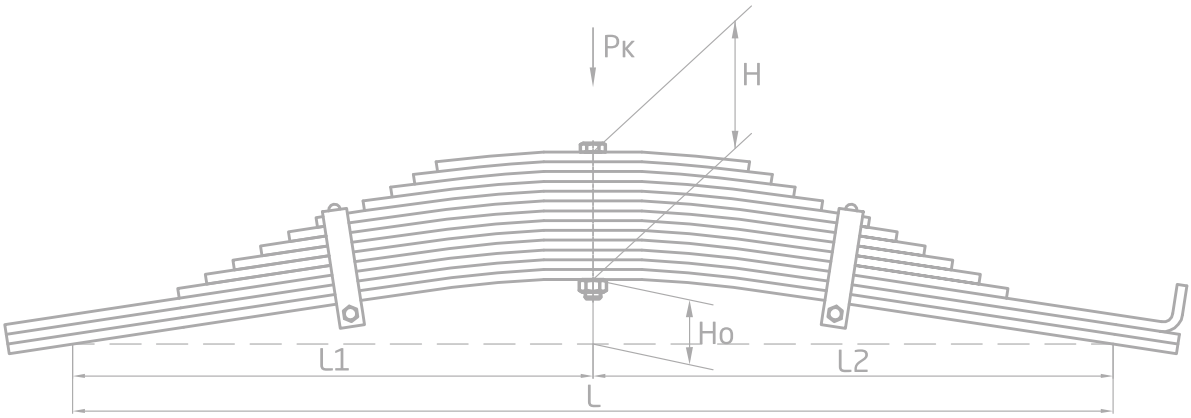

Технические данные / Technical data

Грузоподъемность Pк, кгс	Load Pk, kgs	4367				
Масса рессоры, кг	Spring mass, kg	74,4				
Рабочая длина рессоры L, мм	Working spring length L, mm	1060				
L1, мм	L1, mm	530				
L2, мм	L2, mm	530				
Высота пакета H, мм	Stack height H, mm	130				
Ho, мм	Ho, mm	66 ± 10				
Количество листов	Number of leaves	13				
Листы	Leaves	1	2	3	4	5
Толщина, мм	Thickness, mm	10	10	10	10	10
Мин. толщина, мм	Min. thickness, mm	10	10	10	10	10
Ширина, мм	Width, mm	100	100	100	100	100
Масса, кг	Mass, kg	9,4	9,4	9,6	6,6	6,1
Марка стали	Steel GOST	50ХГФА				

Номенклатурный номер SAP: 690000132

Применение / Application

Подходит для прицепов грузовых автомобилей

Рессоры для подвесок BPW

Рессора BPW 05.082.04.30.5 задняя балансирная

Чертеж 1002503BW-2912012-01
BPW spring 05.082.04.30.5 rear equalizing beam; drw. 1002503BW-2912012-01

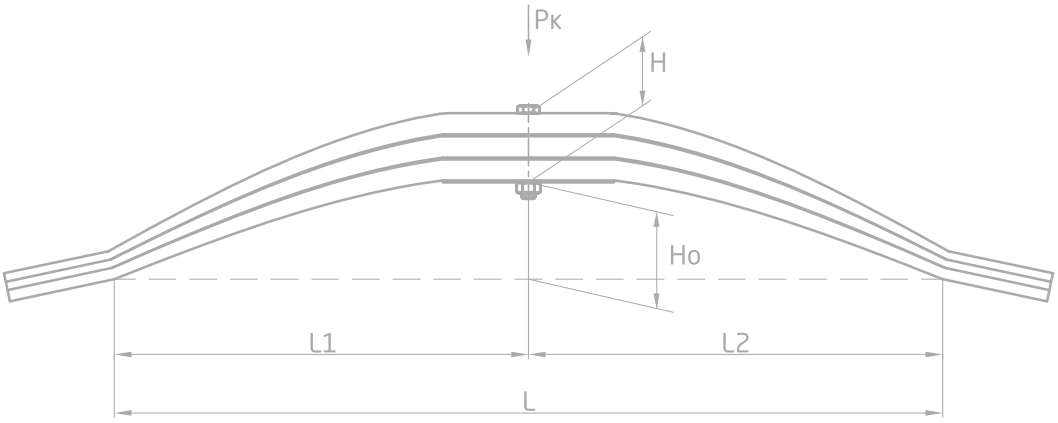

Технические данные / Technical data

Грузоподъемность Pк, кгс	Load Pk, kgs	5000		
Масса рессоры, кг	Spring mass, kg	48,9		
Рабочая длина рессоры L, мм	Working spring length L, mm	970		
L1, мм	L1, mm	485		
L2, мм	L2, mm	485		
Высота пакета H, мм	Stack height H, mm	81		
Ho, мм	Ho, mm	50 ± 10		
Количество листов	Number of leaves	3		
Листы	Leaves	1	2	3
Толщина, мм	Thickness, mm	25	25	25
Мин. толщина, мм	Min. thickness, mm	13	10	10
Ширина, мм	Width, mm	100	100	100
Масса, кг	Mass, kg	15,39	14,24	14,24
Марка стали	Steel GOST	50ХГФА		

Номенклатурный номер SAP: 690000123

Применение / Application

Подходит для прицепов грузовых автомобилей

Рессоры для подвесок BPW

Рессора BPW 05.082.05.03.0 задняя балансирная

Чертеж 1001212BW-2912012
BPW spring 05.082.05.03.0 rear equalizing beam; drw. 1001212BW-2912012

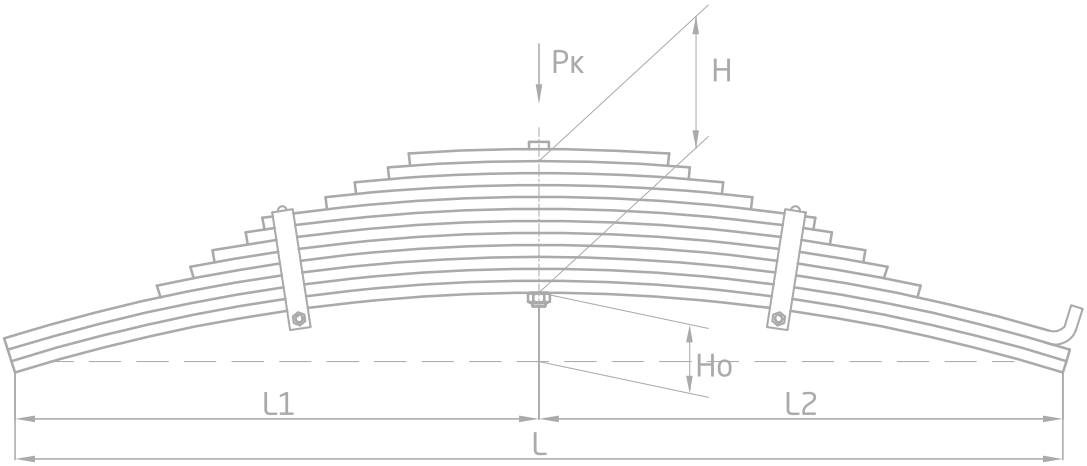

Технические данные / Technical data

Грузоподъемность Pк, кгс	Load Pk, kgs	6400*			
Масса рессоры, кг	Spring mass, kg	81,6			
Рабочая длина рессоры L, мм	Working spring length L, mm	920			
L1, мм	L1, mm	460			
L2, мм	L2, mm	460			
Высота пакета H, мм	Stack height H, mm	144			
Ho, мм	Ho, mm	46 ± 10			
Количество листов	Number of leaves	12			
Листы	Leaves	1	2	3	4
Толщина, мм	Thickness, mm	12	12	12	12
Мин. толщина, мм	Min. thickness, mm	12	12	12	12
Ширина, мм	Width, mm	100	100	100	100
Масса, кг	Mass, kg	10,8	10,8	11,0	7,7
Марка стали	Steel GOST	50ХГФА			

Номенклатурный номер SAP: 690000135

Применение / Application

Подходит для прицепов грузовых автомобилей

Рессоры для подвесок BPW

Рессора BPW 05.082.07.010 задняя балансирная

Чертеж 1002008BW-2912012
BPW spring 05.082.07.010 rear equalizing beam; drw. 1002008BW-2912012

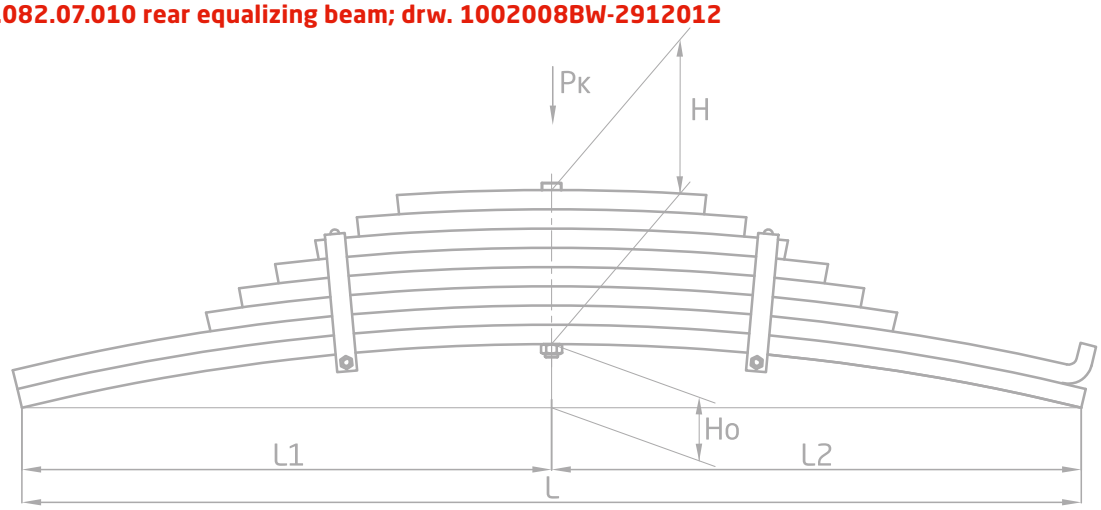

Технические данные / Technical data

Грузоподъемность Pк, кгс	Load Pk, kgs	9000*			
Масса рессоры, кг	Spring mass, kg	99,4			
Рабочая длина рессоры L, мм	Working spring length L, mm	1200*			
L1, мм	L1, mm	600			
L2, мм	L2, mm	600			
Высота пакета H, мм	Stack height H, mm	160			
Ho, мм	Ho, mm	66 ± 10			
Количество листов	Number of leaves	8			
Листы	Leaves	1	2	3	4
Толщина, мм	Thickness, mm	20	20	20	20
Мин. толщина, мм	Min. thickness, mm	20	20	20	20
Ширина, мм	Width, mm	100	100	100	100
Масса, кг	Mass, kg	20,6	21,0	13,4	11,5
Марка стали	Steel GOST	50ХГФА			

Номенклатурный номер SAP: 690000147

Применение / Application

Подходит для прицепов грузовых автомобилей

Рессоры для подвесок BPW

Полурессора BPW 05.082.13.18

Чертеж BW 05.082.13.18
BPW trailing arm 05.082.13.18; drw. BW 05.082.13.18

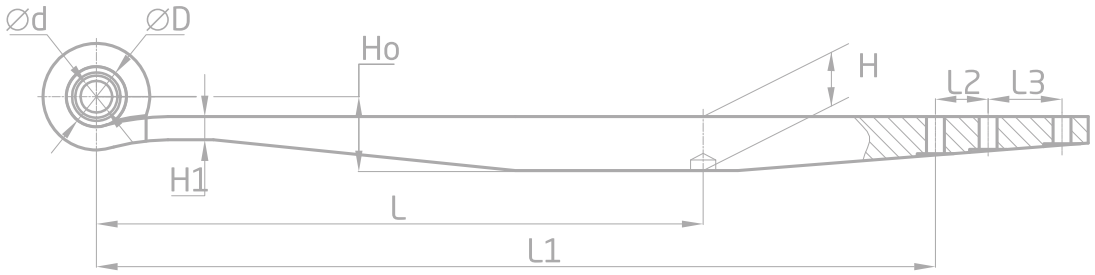

Технические данные / Technical data

Масса рессоры, кг	Spring mass, kg	**33,0**
Рабочая длина рессоры L, мм	Working spring length L, mm	**575**
L1, мм	L1, mm	**795**
L2, мм	L2, mm	**50**
L3, мм	L3, mm	**70**
D, мм	D, mm	**57**
d1, мм	d1, mm	**30**
Высота пакета H, мм	Stack height H, mm	**51**
Ho, мм	Ho, mm	**70 ± 2**
Количество листов	Number of leaves	**1**
Листы	Leaves	**1**
Толщина, мм	Thickness, mm	**22**
Ширина, мм	Width, mm	**100**
Масса, кг	Mass, kg	**32,5**
Марка стали	Steel GOST	**50ХГФА**

Номенклатурный номер SAP: 690000697

Применение / Application

Подходит для прицепов грузовых автомобилей

Рессоры для автомобилей марки DAEWOO

Рессора DAEWOO 901207DW-2902012 передняя

Чертеж 901207DW-2902012
DAEWOO spring 901207DW-2902012 front; drw. 901207DW-2902012

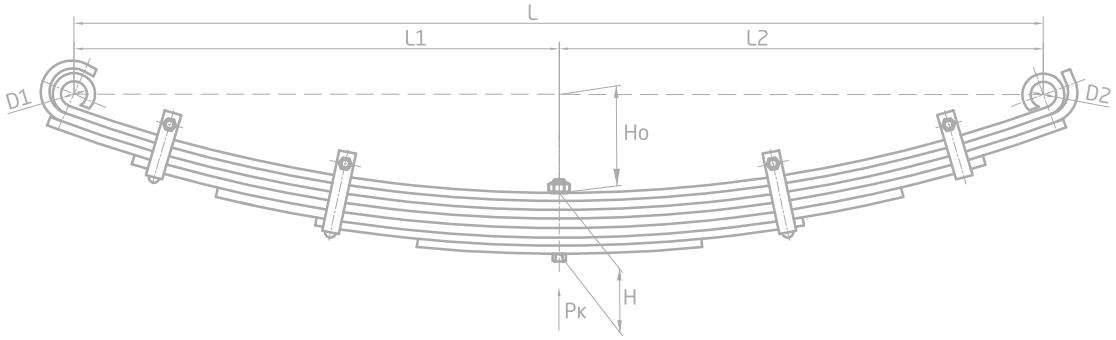

Технические данные / Technical data

Грузоподъемность Pк, кгс	Load Pk, kgs	2400			
Масса рессоры, кг	Spring mass, kg	80,9			
Рабочая длина рессоры L, мм	Working spring length L, mm	1500			
L1, мм	L1, mm	750			
L2, мм	L2, mm	750			
D1, мм	D1, mm	38			
D2, мм	D2, mm	38			
Высота пакета H, мм	Stack height H, mm	90			
Ho, мм	Ho, mm	64 ± 10			
Количество листов	Number of leaves	7			
Листы	Leaves	1	2	3	4
Толщина, мм	Thickness, mm	12	12	14	14
Мин. толщина, мм	Min. thickness, mm	12	12	14	14
Ширина, мм	Width, mm	90	90	90	90
Масса, кг	Mass, kg	15,3	14,6	15,6	12,51
Марка стали	Steel GOST	50ХГФА			

Номенклатурный номер SAP: 690000228

Применение / Application

Подходит для автомобилей DAEWOO BS 106

Рессоры для автомобилей марки FIAT

Рессора FIAT 1329806080 задняя

Чертеж 802001FA-2912010
FIAT spring 1329806080 rear; drw. 802001FA-2912010

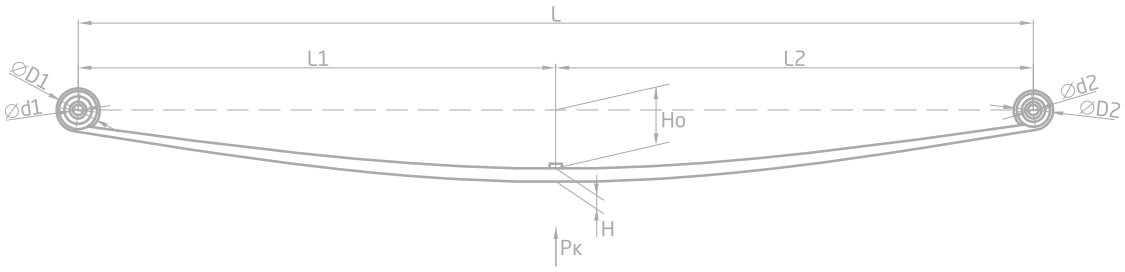

Технические данные / Technical data

Грузоподъемность Pк, кгс	Load Pk, kgs	**800**
Масса рессоры, кг	Spring mass, kg	**15,2**
Рабочая длина рессоры L, мм	Working spring length L, mm	**1430**
L1, мм	L1, mm	**715**
L2, мм	L2, mm	**715**
D1, мм	D1, mm	**46,5**
D2, мм	D2, mm	**40**
d1, мм	d1, mm	**16**
d2, мм	d2, mm	**16**
Высота пакета H, мм	Stack height H, mm	**20**
Ho, мм	Ho, mm	**87 ± 10**
Количество листов	Number of leaves	**1**
Листы	Leaves	**1**
Толщина, мм	Thickness, mm	**20**
Мин. толщина, мм	Min. thickness, mm	**9,5**
Ширина, мм	Width, mm	**80**
Масса, кг	Mass, kg	**14,4**
Марка стали	Steel GOST	**50ХГФА**

Номенклатурный номер SAP: 690000236

Применение / Application

Подходит для автомобилей марок FIAT DUCATO (кузов 244), CITROEN Jumper, PEUGEOT BOXER

Рессоры для автомобилей марки FORD

Рессора FORD 1721790 771503FD-2912012-10 задняя

Чертеж 771503FD-2912012-10
FORD spring 1721790 rear; drw. 771503FD-2912012-10

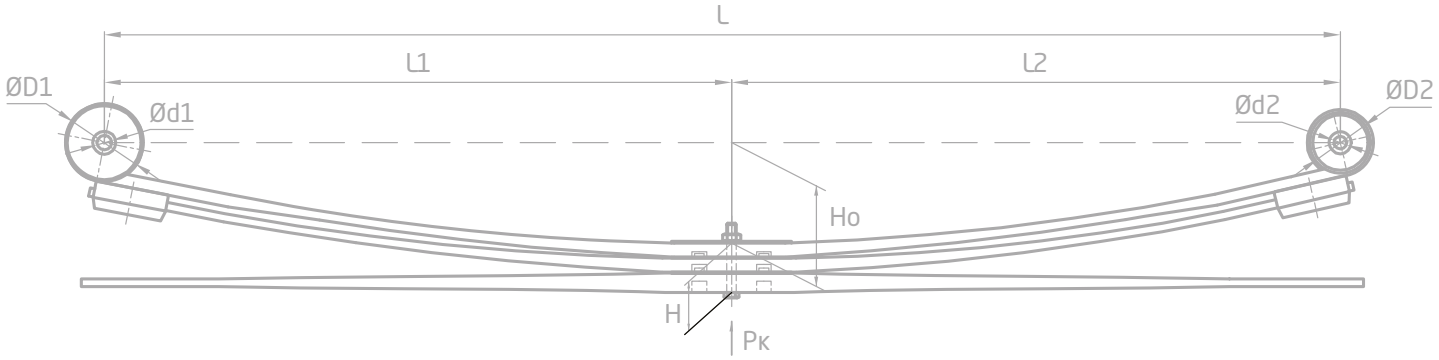

Технические данные / Technical data

Грузоподъемность Pк, кгс	Load Pk, kgs	1350		
Масса рессоры, кг	Spring mass, kg	35,8		
Рабочая длина рессоры L, мм	Working spring length L, mm	1370		
L1, мм	L1, mm	695		
L2, мм	L2, mm	695		
D1, мм	D1, mm	58		
D2, мм	D2, mm	48		
d1, мм	d1, mm	16		
d2, мм	d2, mm	14		
Высота пакета H, мм	Stack height H, mm	55,4		
Ho, мм	Ho, mm	109 ± 10		
Количество листов	Number of leaves	3		
Листы	Leaves	1	2	3
Толщина, мм	Thickness, mm	15,1	15,1	15,1
Мин. толщина, мм	Min. thickness, mm	12	9	8,4
Ширина, мм	Width, mm	77	77	77
Масса, кг	Mass, kg	14,0	9,5	12,0
Марка стали	Steel GOST	50ХГФА		

Номенклатурный номер SAP: 690003494

Применение / Application

Подходит для автомобилей FORD TRANSIT двускатные колеса (спарка) 2006

Рессоры для автомобилей марки FORD

2 лист задней рессоры FORD 771503FD-2912102-10

Чертеж 771503FD-2912102-10
Second leaf of FORD spring FORD 771503FD-2912102-10 rear; drw. 771503FD-2912102-10

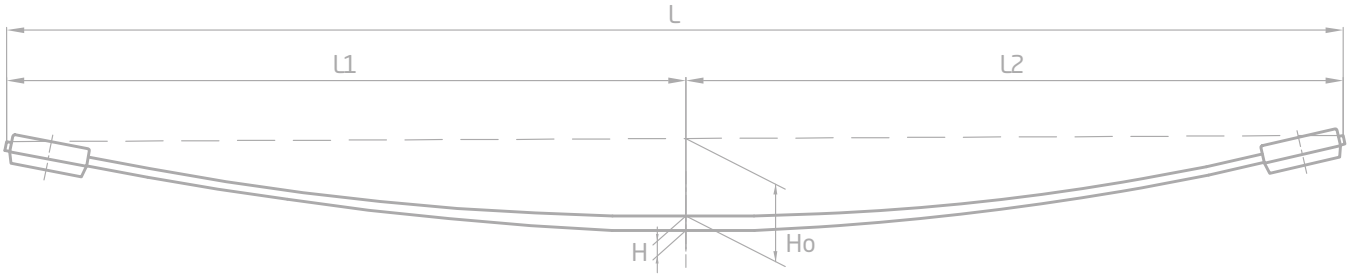

Технические данные / Technical data

Масса листа, кг	Leaf mass, kg	**9,9**
Рабочая длина рессоры L, мм	Working spring length L, mm	**1410**
L1, мм	L1, mm	**695**
L2, мм	L2, mm	**715**
Ho, мм	Ho, mm	**76 ± 10**
Толщина, мм	Thickness, mm	**15,1**
Мин. толщина, мм	Min. thickness, mm	**9**
Ширина, мм	Width, mm	**77**
Марка стали	Steel GOST	**50ХГФА**

Номенклатурный номер SAP: 690003575

Применение / Application
Подходит для автомобилей FORD

Рессоры для автомобилей марки GOLD DRAGON

Рессора GOLD DRAGON 902703GD-2902012 передняя

Чертеж 902703GD-2902012
GOLD DRAGON spring 902703GD-2902012 front; drw. 902703GD-2902012

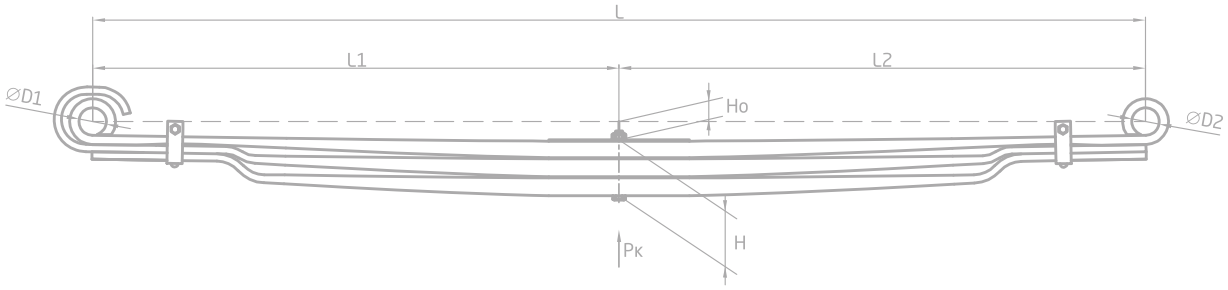

Технические данные / Technical data

Грузоподъемность Pк, кгс	Load Pk, kgs	3800*		
Масса рессоры, кг	Spring mass, kg	75,5		
Рабочая длина рессоры L, мм	Working spring length L, mm	1720		
L1, мм	L1, mm	860		
L2, мм	L2, mm	860		
D1, мм	D1, mm	45		
D2, мм	D2, mm	45		
Высота пакета H, мм	Stack height H, mm	91		
Ho, мм	Ho, mm	20 ± 10		
Количество листов	Number of leaves	3		
Листы	Leaves	1	2	3
Толщина, мм	Thickness, mm	27	29	29
Мин. толщина, мм	Min. thickness, mm	12 (15)	12	12
Ширина, мм	Width, mm	90	90	90
Масса, кг	Mass, kg	25,3	25,1	23,3
Марка стали	Steel GOST	50ХГФА		

Номенклатурный номер SAP: 690000762

Применение / Application
Подходит для автобуса 6112

Рессоры для автомобилей марки HOWO

1 лист передней рессоры HOWO 901210HW-2902101

Чертеж 901210HW-2902101
First leaf of HOWO 901210HW-2902101 front; drw. 901210HW-2902101

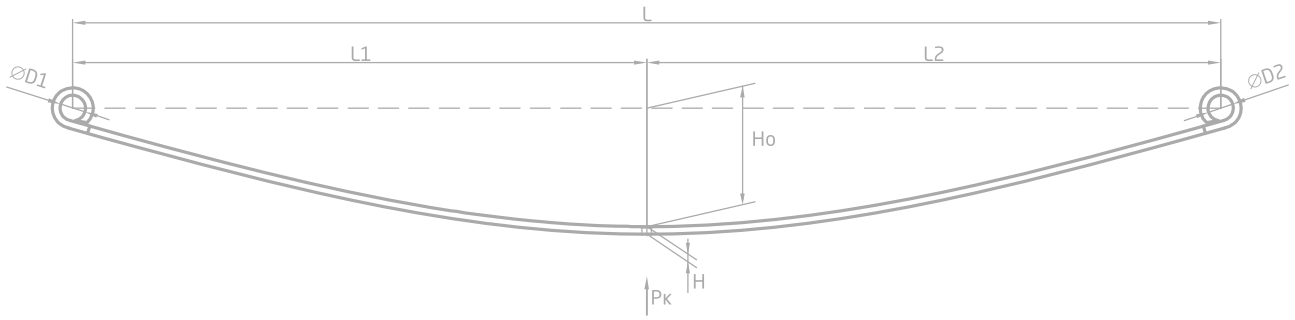

Технические данные / Technical data

Масса рессоры, кг	Spring mass, kg	**18,2**
Рабочая длина рессоры L, мм	Working spring length L, mm	**1800**
L1, мм	L1, mm	**900**
L2, мм	L2, mm	**900**
D1, мм	D1, mm	**40**
D2, мм	D2, mm	**40**
Толщина, мм	Thickness, mm	**12**
Ho, мм	Ho, mm	**154**
Марка стали	Steel GOST	**50ХГФА**

Номенклатурный номер SAP: 690000568

Рессоры для автомобилей марки HOWO

1 и 2 лист задней рессоры HOWO 902512HW-2912101 и 902512HW-2912102

Чертеж 902512HW-2912101 с подушкой
First leaf of HOWO spring 902512HW-2912101 rear with air spring; drw. 902512HW-2912101

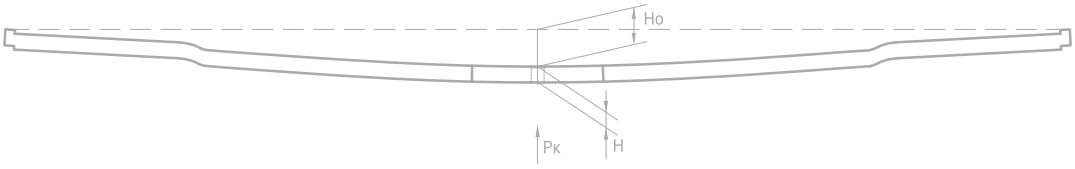

Технические данные / Technical data

Масса рессоры, кг	Spring mass, kg	**27,6**
Рабочая длина рессоры L, мм	Working spring length L, mm	**1660**
L1, мм	L1, mm	**830**
L2, мм	L2, mm	**830**
Толщина, мм	Thickness, mm	**25**
Ho, мм	Ho, mm	**58**
Марка стали	Steel GOST	**50ХГФА**

Номенклатурный номер SAP: 690003491

Применение / Application
Подходит к автомобилям марки HOWO с подушкой

Чертеж 902512HW-2912102 без подушки
Second leaf of HOWO spring 902512HW-2912102 rear without air spring; drw. 902512HW-2912102

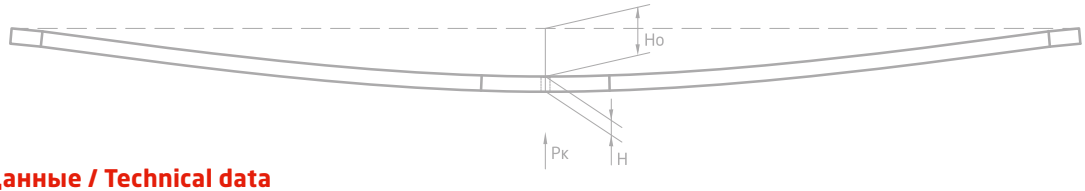

Технические данные / Technical data

Масса рессоры, кг	Spring mass, kg	**28,8**
Рабочая длина рессоры L, мм	Working spring length L, mm	**1736**
L1, мм	L1, mm	**868**
L2, мм	L2, mm	**868**
Толщина, мм	Thickness, mm	**25**
Ho, мм	Ho, mm	**78**
Марка стали	Steel GOST	**50ХГФА**

Номенклатурный номер SAP: 690000005

Применение / Application
Подходит к автомобилям марки HOWO без подушки

Рессоры для автомобилей марки HYUNDAI

Рессора HYUNDAI 55100-4B100 задняя

Чертеж 600806HD-2912012-10
HYUNDAI spring 55100-4B100 rear; drw. 600806HD-2912012-10

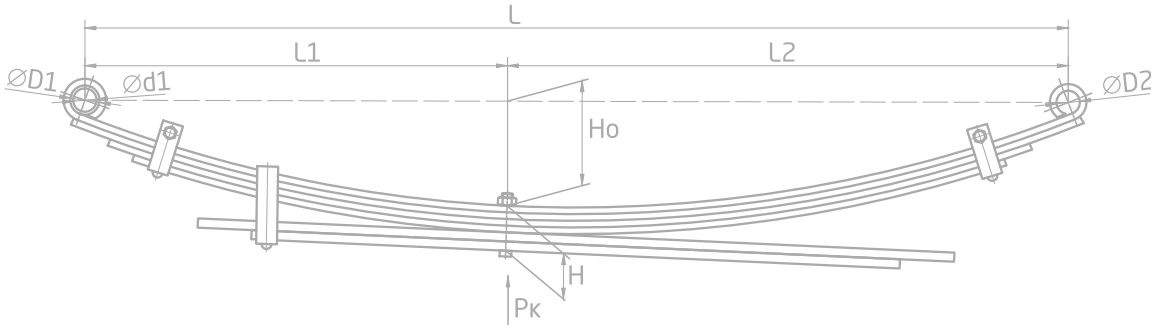

Технические данные / Technical data

Грузоподъемность Pк, кгс	Load Pk, kgs	900			
Масса рессоры, кг	Spring mass, kg	27,7			
Рабочая длина рессоры L, мм	Working spring length L, mm	1200			
L1, мм	L1, mm	515			
L2, мм	L2, mm	685			
D1, мм	D1, mm	34,7			
D2, мм	D2, mm	28			
d1, мм	d1, mm	28			
Высота пакета H, мм	Stack height H, mm	54			
Ho, мм	Ho, mm	113 ± 10			
Количество листов	Number of leaves	6			
Листы	Leaves	1	2	3	4
Толщина, мм	Thickness, mm	8	8	8	8
Мин. толщина, мм	Min. thickness, mm	8	8	8	8
Ширина, мм	Width, mm	60	60	60	60
Масса, кг	Mass, kg	5,5	4,6	4,1	3,9
Марка стали	Steel GOST	60C2			

Номенклатурный номер SAP: 690003791

Применение / Application

Подходит для автомобилей HYUNDAI PORTER (H100)

Рессоры для автомобилей марки HYUNDAI

1 лист передней рессоры HYUNDAI 701104HD-2902101

Чертеж 701104HD-2902101-10
First leaf of HYUNDAI spring 701104HD-2902101 front; drw. 701104HD-2902101-10

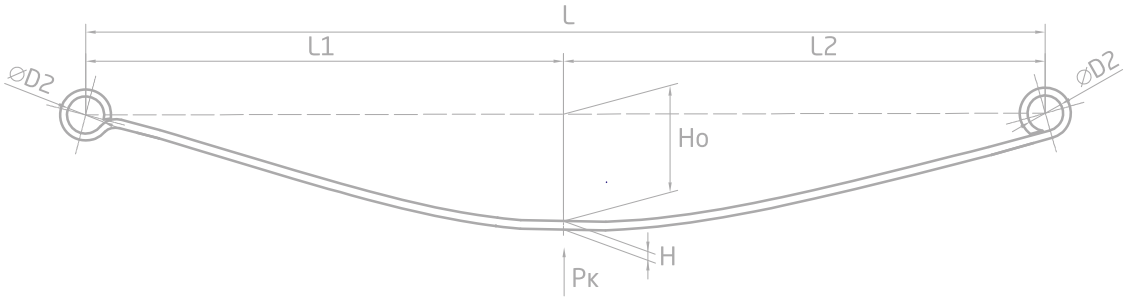

Технические данные / Technical data

Масса рессоры, кг	Spring mass, kg	**9,3**
Рабочая длина рессоры L, мм	Working spring length L, mm	**1200**
L1, мм	L1, mm	**600**
L2, мм	L2, mm	**600**
D1, мм	D1, mm	**59,3**
D2, мм	D2, mm	**43**
Ho, мм	Ho, mm	**77 ± 10**
Толщина, мм	Thickness, mm	**11**
Ширина, мм	Width, mm	**70**
Марка стали	Steel GOST	**60C2**

Номенклатурный номер SAP: 690003339

Применение / Application

Подходит для автобуса марки HYUNDAI COUNTY

Рессоры для автомобилей марки HYUNDAI

Рессора HYUNDAI 55100-5A300 задняя

Чертеж 701106HD-2912012-10
HYUNDAI spring 55100-5A300 rear; drw. 701106HD-2912012-10

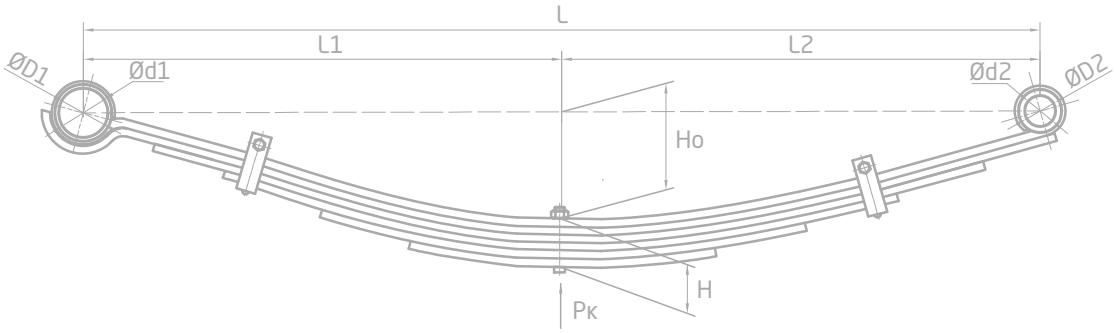

Технические данные / Technical data

Грузоподъемность Pк, кгс	Load Pk, kgs	1350*			
Масса рессоры, кг	Spring mass, kg	37,5			
Рабочая длина рессоры L, мм	Working spring length L, mm	1360			
L1, мм	L1, mm	680			
L2, мм	L2, mm	680			
D1, мм	D1, mm	59,3			
D2, мм	D2, mm	43			
d1, мм	d1, mm	19			
d2, мм	d2, mm	40			
Высота пакета H, мм	Stack height H, mm	66			
Ho, мм	Ho, mm	88 ± 10			
Количество листов	Number of leaves	6			
Листы	Leaves	1	2	3	4
Толщина, мм	Thickness, mm	11	11	11	11
Мин. толщина, мм	Min. thickness, mm	11	11	11	11
Ширина, мм	Width, mm	70	70	70	70
Масса, кг	Mass, kg	10,5	8,6	6,5	5
Марка стали	Steel GOST	60C2			

Номенклатурный номер SAP: 690003340

Применение / Application

Подходит для автобуса марки HYUNDAI COUNTY

Рессоры для автомобилей марки HYUNDAI

2 лист задней рессоры HYUNDAI 701106 HD-2912102-10

Чертеж 701106HD-2912102-10
Second leaf of HYUNDAI spring 701106HD-2912102-10 rear; drw. 701106HD-2912102-10

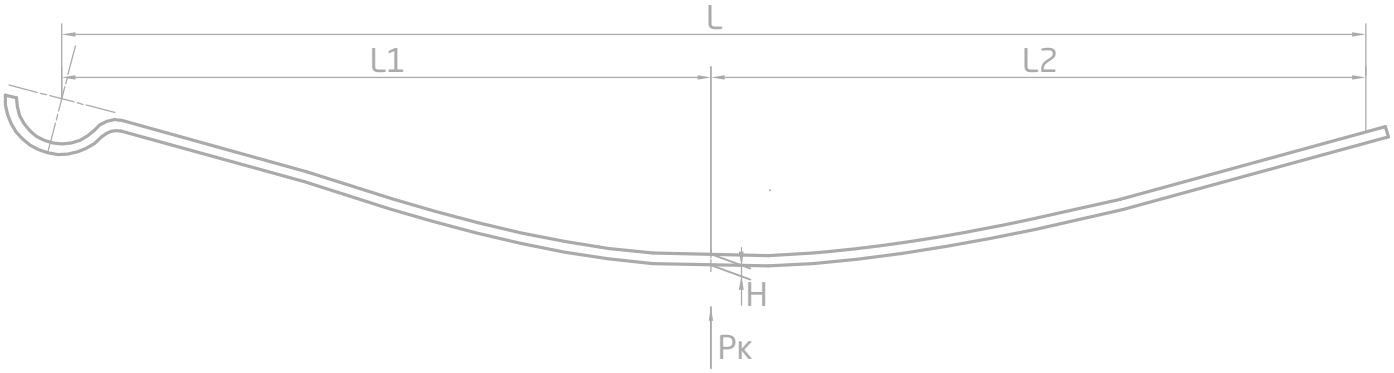

Технические данные / Technical data

Масса рессоры, кг	Spring mass, kg	**8,6**
Рабочая длина рессоры L, мм	Working spring length L, mm	**1360**
L1, мм	L1, mm	**680**
L2, мм	L2, mm	**680**
Толщина, мм	Thickness, mm	**11**
Ширина, мм	Width, mm	**70**
Марка стали	Steel GOST	**60С2**

Номенклатурный номер SAP: 690000011

Применение / Application
Подходит для автобуса марки HYUNDAI COUNTY

Рессоры для автомобилей марки HYUNDAI

1 лист передней рессоры HYUNDAI 701106HD78-2902101-10

Чертеж 701106HD78-2902101-10
First leaf of HYUNDAI spring 701106HD78-2902101-10 front; drw. 701106HD78-2902101-10

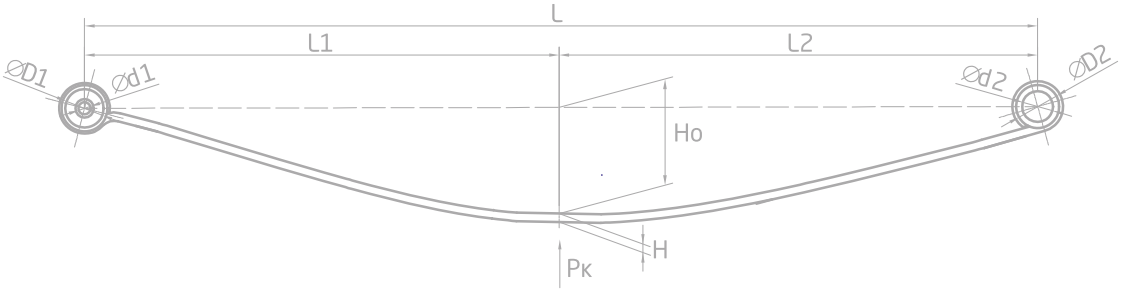

Технические данные / Technical data

Масса рессоры, кг	Spring mass, kg	**9,4**
Рабочая длина рессоры L, мм	Working spring length L, mm	**1200**
L1, мм	L1, mm	**600**
L2, мм	L2, mm	**600**
D1, мм	D1, mm	**43**
D2, мм	D2, mm	**43**
Ho, мм	Ho, mm	**130 ± 10**
Толщина, мм	Thickness, mm	**11**
Ширина, мм	Width, mm	**70**
Марка стали	Steel GOST	**60C2**

Номенклатурный номер SAP: 690003336

Применение / Application
Подходит для автомобилей HYUNDAI HD 65, 72, 78

Рессоры для автомобилей марки HYUNDAI

Рессора HYUNDAI 55100-5H500 задняя

Чертеж 701012HD78-2912012-10
HYUNDAI spring 55100-5H500 rear; drw. 701012HD78-2912012-10

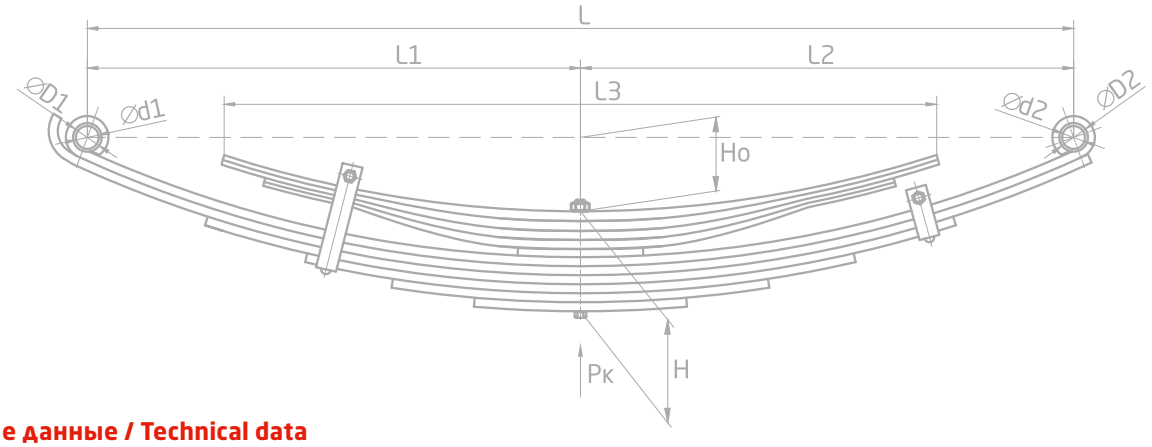

Технические данные / Technical data

Грузоподъемность Рк, кгс	Load Pk, kgs	1100*			
Масса рессоры, кг	Spring mass, kg	52,4			
Рабочая длина рессоры L, мм	Working spring length L, mm	1250			
L1, мм	L1, mm	625			
L2, мм	L2, mm	625			
L3, мм	L3, mm	990			
D1, мм	D1, mm	34			
D2, мм	D2, mm	34			
d1, мм	d1, mm	28			
d2, мм	d2, mm	28			
Высота пакета H, мм	Stack height H, mm	121			
Ho, мм	Ho, mm	75 ± 10			
Количество листов	Number of leaves	12			
Листы	Leaves	1	2	3	4
Толщина, мм	Thickness, mm	10	11	11	11
Мин. толщина, мм	Min. thickness, mm	10	11	11	11
Ширина, мм	Width, mm	70	70	70	70
Масса, кг	Mass, kg	8,0	7,2	6,0	4,3
Марка стали	Steel GOST	60С2 (50ХГФА доп. р-ра)			

Номенклатурный номер SAP: 690003790

Применение / Application

Подходит для автомобилей HYUNDAI HD 65, 72, 78

Рессоры для автомобилей марки HYUNDAI

2 лист задней рессоры HYUNDAI 701012HD78-2912102

Чертеж 701012HD78-2912102
Second leaf of HYUNDAI spring 701012HD78-2912102 rear; drw. 701012HD78-2912102

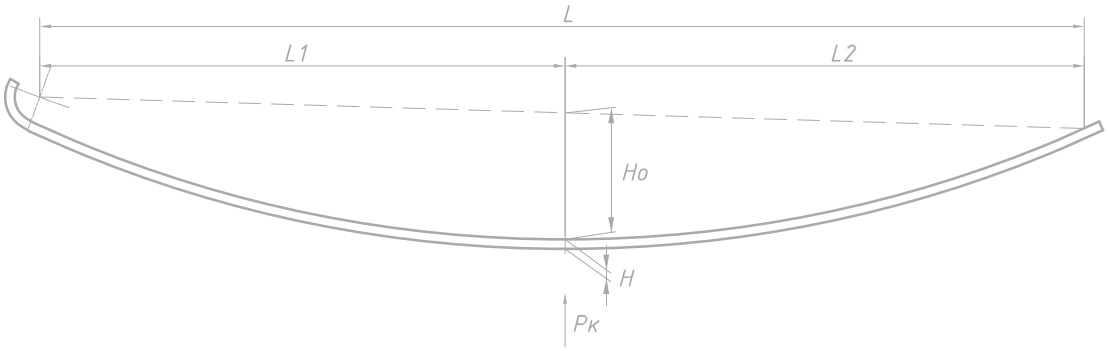

Технические данные / Technical data

Масса рессоры, кг	Spring mass, kg	**7,2**
Рабочая длина рессоры L, мм	Working spring length L, mm	**1250**
L1, мм	L1, mm	**625**
L2, мм	L2, mm	**625**
Ho, мм	Ho, мм	**75 ± 10**
Толщина, мм	Thickness, mm	**11**
Ширина, мм	Width, mm	**70**
Марка стали	Steel GOST	**60C2**

Номенклатурный номер SAP: 690003003

Применение / Application
Подходит для автомобилей HYUNDAI HD 65, 72, 78

Рессоры для автомобилей марки HYUNDAI

3 лист подрессорника задней рессоры HYUNDAI 701204HD-2913103

Чертеж 701204HD-2913103 (листы 3, 4)
Third leaf of HYUNDAI spring helper 701204HD-2913103 rear; drw. 701204HD-2913103 (leaves 3, 4)

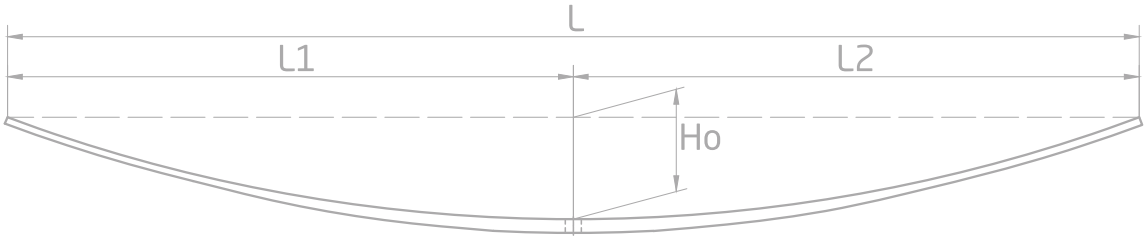

Технические данные / Technical data

Масса рессоры, кг	Spring mass, kg	**3,0**
Рабочая длина рессоры L, мм	Working spring length L, mm	**930**
L1, мм	L1, mm	**465**
L2, мм	L2, mm	**465**
Ho, мм	Ho, мм	**100 ± 0**
Толщина, мм	Thickness, mm	**11**
Мин. толщина, мм	Min. thickness, mm	**5,3**
Ширина, мм	Width, mm	**70**
Марка стали	Steel GOST	**50ХГФА**

Номенклатурный номер SAP: 690000325

Применение / Application

Подходит для автомобилей HYUNDAI HD 65, 72, 78

Рессоры для автомобилей марки HYUNDAI

Рессора HYUNDAI 1001411HD-2912012 задняя

Чертеж 1001411HD-2912012
HYUNDAI spring 1001411HD-2912012 rear; drw. 1001411HD-2912012

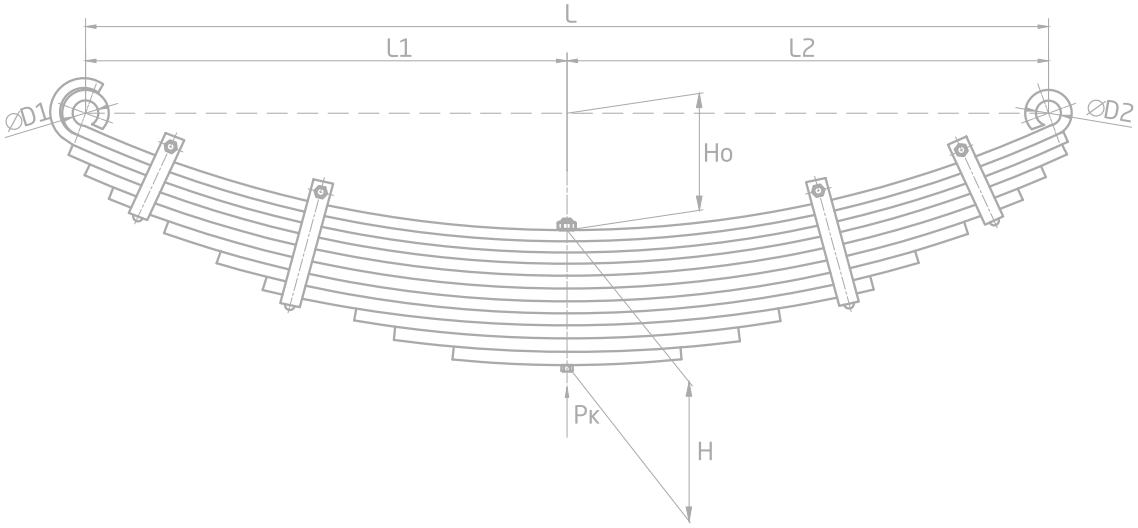

Технические данные / Technical data

Грузоподъемность Рк, кгс	Load Pk, kgs	4650*			
Масса рессоры, кг	Spring mass, kg	149,1			
Рабочая длина рессоры L, мм	Working spring length L, mm	1700			
L1, мм	L1, mm	850			
L2, мм	L2, mm	850			
D1, мм	D1, mm	38			
D2, мм	D2, mm	38			
Высота пакета H, мм	Stack height H, mm	154			
Ho, мм	Ho, mm	160 ± 10			
Количество листов	Number of leaves	11			
Листы	Leaves	1	2	3	4
Толщина, мм	Thickness, mm	14	14	14	14
Мин. толщина, мм	Min. thickness, mm	14	14	14	14
Ширина, мм	Width, mm	100	100	100	100
Масса, кг	Mass, kg	22,2	20,2	18,9	16,8
Марка стали	Steel GOST	50ХГФА			

Номенклатурный номер SAP: 690000113

Применение / Application

Подходит для автобуса марки AEROCITY 540

Рессоры для автомобилей марки HYUNDAI

1 лист передней рессоры HYUNDAI 902300HD-2902101

Чертеж 902300HD-2902101
First leaf of HYUNDAI spring 902300HD-2902101 front; drw. 902300HD-2902101

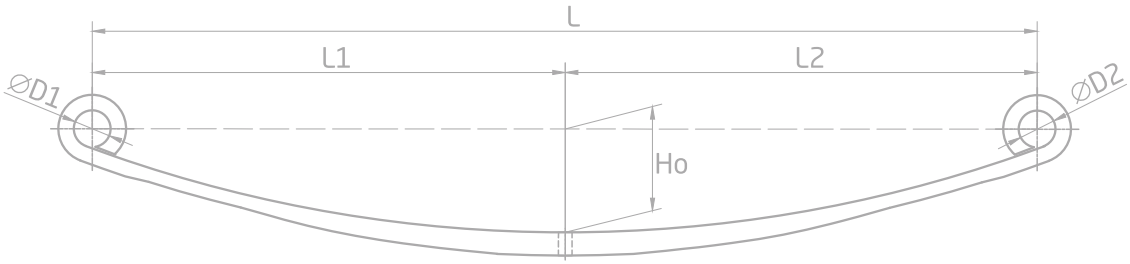

Технические данные / Technical data

Масса рессоры, кг	Spring mass, kg	**23,0**
Рабочая длина рессоры L, мм	Working spring length L, mm	**1500**
L1, мм	L1, mm	**750**
L2, мм	L2, mm	**750**
D1, мм	D1, mm	**38**
D2, мм	D2, mm	**38**
Ho, мм	Ho, mm	**100 ± 10**
Толщина, мм	Thickness, mm	**23,5**
Мин. толщина, мм	Min. thickness, mm	**14(15,5)**
Ширина, мм	Width, mm	**90**
Марка стали	Steel GOST	**50ХГФА**

Номенклатурный номер SAP: 690000043

Применение / Application
Подходит для автомобилей HYUNDAI HD 270

Рессоры для автомобилей марки HYUNDAI

3 лист передней рессоры HYUNDAI 902400HD-2902103

Чертеж 902400HD-2902103
Third leaf of HYUNDAI spring 902400HD-2902103 front; drw. 902400HD-2902103

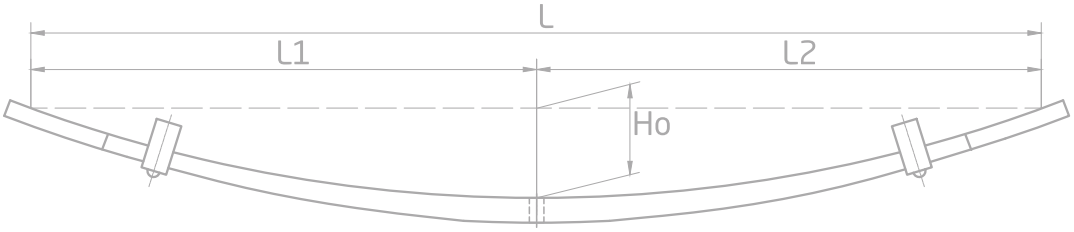

Технические данные / Technical data

Масса рессоры, кг	Spring mass, kg	**19,8**
Рабочая длина рессоры L, мм	Working spring length L, mm	**1500**
L1, мм	L1, mm	**750**
L2, мм	L2, mm	**750**
Толщина, мм	Thickness, mm	**24**
Мин. толщина, мм	Min. thickness, mm	**12**
Ширина, мм	Width, mm	**90**
Марка стали	Steel GOST	**50ХГФА**

Номенклатурный номер SAP: 690003714

Применение / Application
Подходит для автомобилей HYUNDAI HD 270

Рессоры для автомобилей марки HYUNDAI

3 лист передней рессоры HYUNDAI 70*12*980

Чертеж 70*12*980 (3 лист)
Third leaf of HYUNDAI spring 70*12*980 front; drw. 70*12*980 (3 leaf)

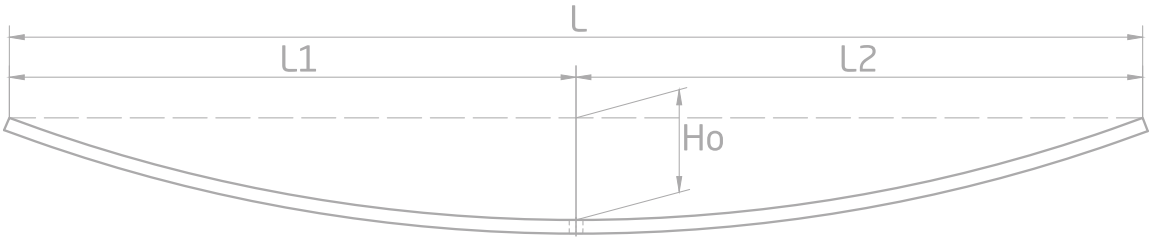

Технические данные / Technical data

Масса рессоры, кг	Spring mass, kg	**6,1**
Рабочая длина рессоры L, мм	Working spring length L, mm	**980**
L1, мм	L1, mm	**490**
L2, мм	L2, mm	**490**
Толщина, мм	Thickness, mm	**12**
Ho, мм	Ho, мм	**61 ± 10**
Ширина, мм	Width, mm	**70**
Марка стали	Steel GOST	**60С2**

Номенклатурный номер SAP: 690003808

Применение / Application
Подходит для автомобилей HYUNDAI 255

Рессоры для автомобилей марки IVECO

Рессора IVECO 33000004081 задняя балансирная с фиксатором

Чертеж 33000004081 с фиксатором
IVECO spring 42121640 rear equalizing beam with lock; drw. 33000004081

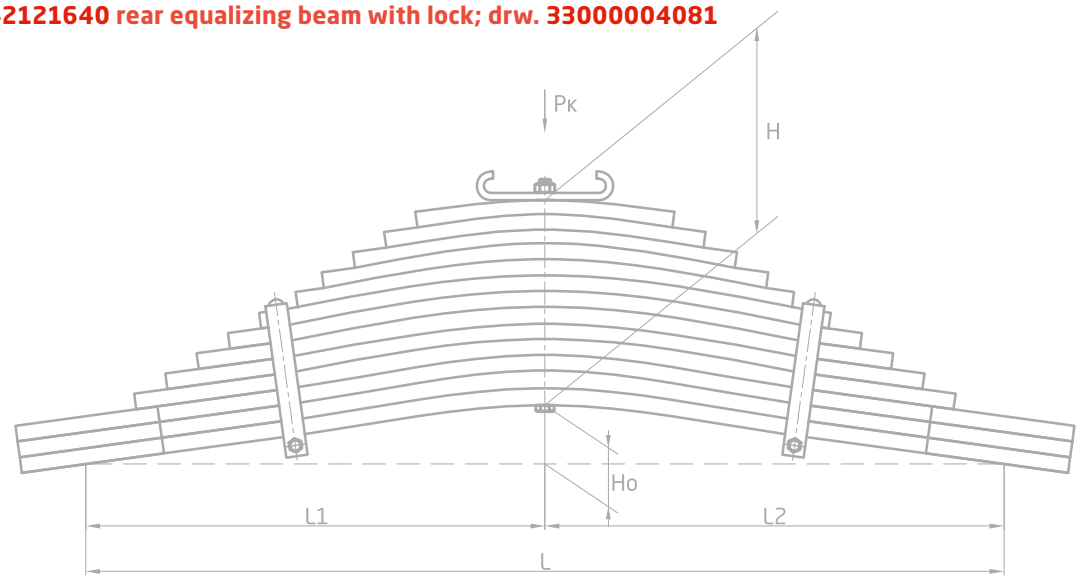

Технические данные / Technical data

Грузоподъемность Pк, кгс	Load Pk, kgs	16 000*			
Масса рессоры, кг	Spring mass, kg	199,1			
Рабочая длина рессоры L, мм	Working spring length L, mm	1280			
L1, мм	L1, mm	640			
L2, мм	L2, mm	640			
Высота пакета H, мм	Stack height H, mm	286			
Ho, мм	Ho, mm	82 ± 10			
Количество листов	Number of leaves	13			
Листы	Leaves	1	2	3	4
Толщина, мм	Thickness, mm	22	22	22	22
Мин. толщина, мм	Min. thickness, mm	22	22	22	22
Ширина, мм	Width, mm	100	100	100	100
Масса, кг	Mass, kg	25,2	25,2	25,2	19,3
Марка стали	Steel GOST	50ХГФА			

Номенклатурный номер SAP: 690000462

Применение / Application

Подходит для автомобилей IVECO

Рессоры для автомобилей марки MAN

Рессора MAN 81.43402-6292 передняя

Чертеж 902503MN-2902012-10
MAN spring 81.43402-6292 front; drw. 902503MN-2902012-10

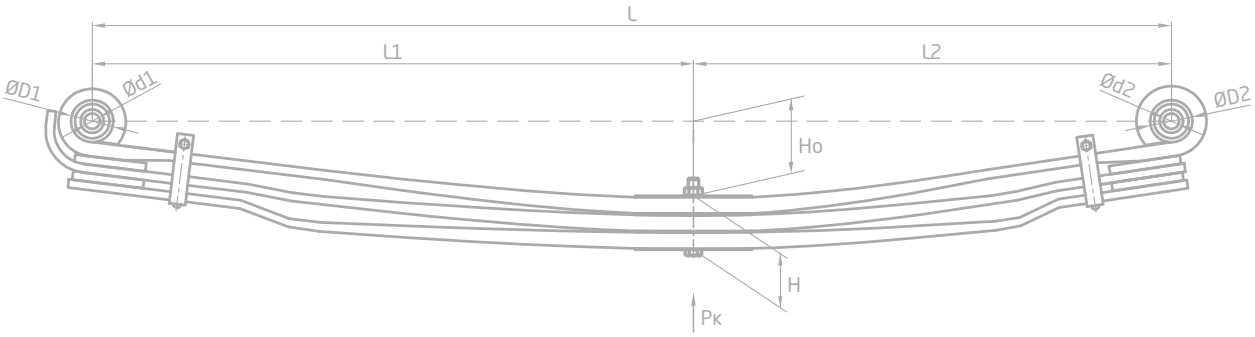

Технические данные / Technical data

Грузоподъемность Pк, кгс	Load Pk, kgs	3160		
Масса рессоры, кг	Spring mass, kg	74,5		
Рабочая длина рессоры L, мм	Working spring length L, mm	1660		
L1, мм	L1, mm	925		
L2, мм	L2, mm	735		
D1, мм	D1, mm	64		
D2, мм	D2, mm	64		
d1, мм	d1, mm	24		
d2, мм	d2, mm	24		
Высота пакета H, мм	Stack height H, mm	83		
Ho, мм	Ho, mm	115		
Количество листов	Number of leaves	3		
Листы	Leaves	1	2	3
Толщина, мм	Thickness, mm	25	25	25
Мин. толщина, мм	Min. thickness, mm	14/22	13	13
Ширина, мм	Width, mm	90	90	90
Масса, кг	Mass, kg	21,06	19,50	19,50
Марка стали	Steel GOST	50ХГФА		

Номенклатурный номер SAP: 690003593

Применение / Application

Подходит для автомобилей марок MAN, TGA, TGS

Рессоры для автомобилей марки MAN

Рессора MAN 82.43402-6505, 81.43402-6288 передняя

Чертеж 902704MN90-2902012-10
MAN spring 8243402-6505, 8143402-6288 front; drw. 902704MN90-2902012-10

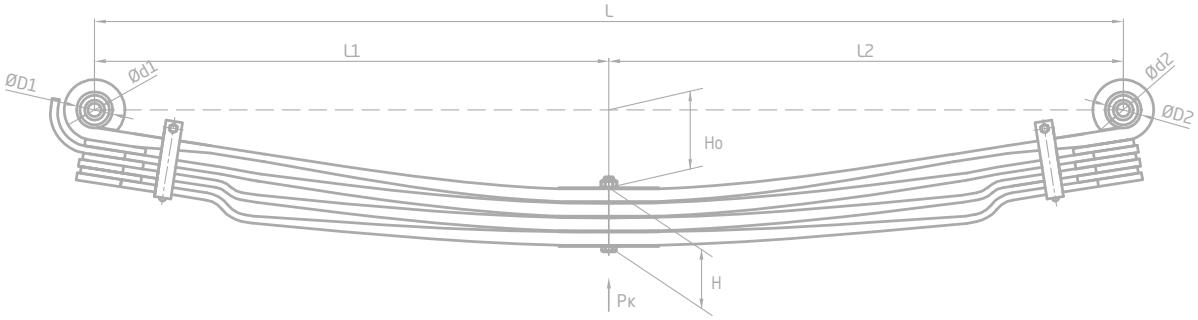

Технические данные / Technical data

Грузоподъемность Рк, кгс	Load Pk, kgs	4500			
Масса рессоры, кг	Spring mass, kg	115,2			
Рабочая длина рессоры L, мм	Working spring length L, mm	1850			
L1, мм	L1, mm	925			
L2, мм	L2, mm	925			
D1, мм	D1, mm	63			
D2, мм	D2, mm	63			
d1, мм	d1, mm	24			
d2, мм	d2, mm	24			
Высота пакета Н, мм	Stack height H, mm	116,0			
Но, мм	Ho, mm	140 ± 10			
Количество листов	Number of leaves	4			
Листы	Leaves	1	2	3	4
Толщина, мм	Thickness, mm	26,5	26,5	26,5	26,5
Мин. толщина, мм	Min. thickness, mm	13,0 (23)	13,0	13,0	13,0
Ширина, мм	Width, mm	90	90	90	90
Масса, кг	Mass, kg	34,3	25,2	24,3	24,3
Марка стали	Steel GOST	50ХГФА			

Номенклатурный номер SAP: 690003558

Применение / Application

Подходит для автомобилей марок MAN, TGA, TGS

Рессоры для автомобилей марки MAN

Рессора MAN 81.43402-6637, 81.43402-6526, 82.43402-6501 задняя балансирная

Чертеж 1002016MN-2912012
MAN spring 8143402-6637, 8143402-6526, 8243402-6501 rear equalizing beam; drw. 1002016MN-2912012

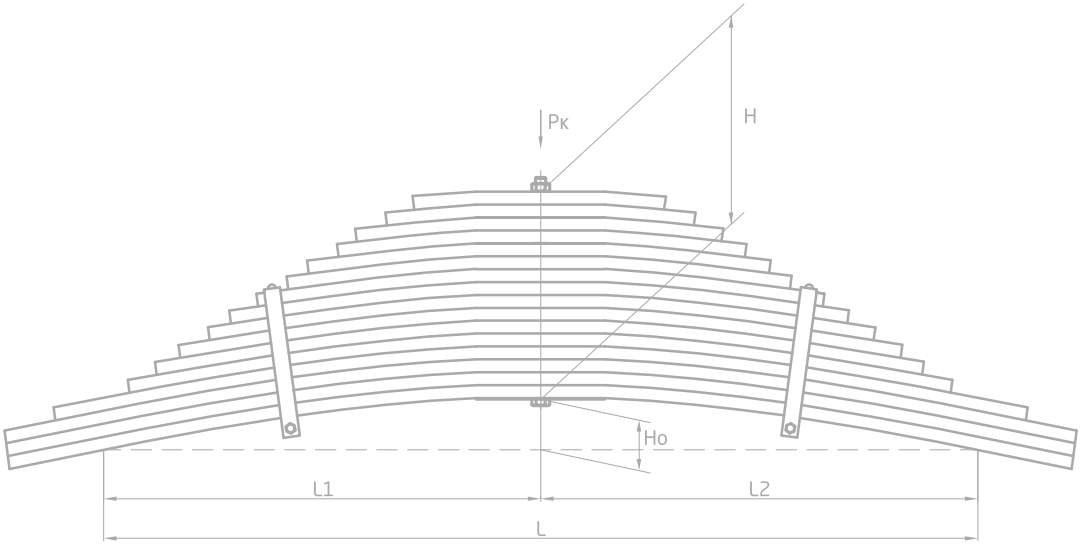

Технические данные / Technical data

Грузоподъемность Pк, кгс	Load Pk, kgs	15 000			
Масса рессоры, кг	Spring mass, kg	248,9			
Рабочая длина рессоры L, мм	Working spring length L, mm	1550			
L1, мм	L1, mm	775			
L2, мм	L2, mm	775			
Высота пакета H, мм	Stack height H, mm	322			
Ho, мм	Ho, mm	70 ± 10			
Количество листов	Number of leaves	16			
Листы	Leaves	1	2	3	4
Толщина, мм	Thickness, mm	20	20	20	20
Мин. толщина, мм	Min. thickness, mm	20	20	20	20
Ширина, мм	Width, mm	100	100	100	100
Масса, кг	Mass, kg	26,7	26,7	26,7	23,2
Марка стали	Steel GOST	50ХГФА			

Номенклатурный номер SAP: 690003573

Применение / Application

Подходит для автомобилей марок MAN TGA, TGS

Рессоры для автомобилей марки MAN

2 лист передней рессоры MAN 902002MN-2902102

Чертеж 902002MN-2902102
Second leaf of MAN spring 902002MN-2902102 front; drw. 902002MN-2902102

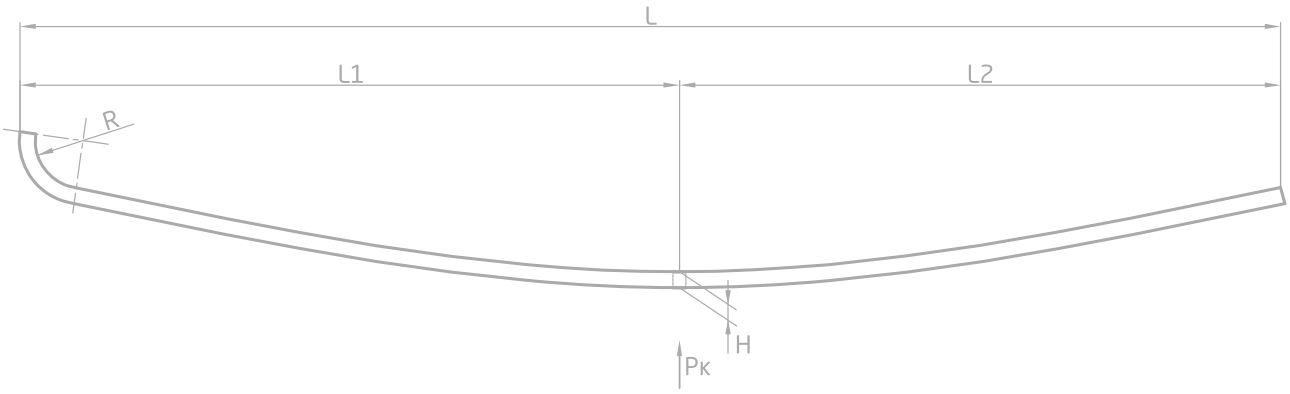

Технические данные / Technical data

Масса рессоры, кг	Spring mass, kg	**19,9**
Рабочая длина рессоры L, мм	Working spring length L, mm	**1940**
L1, мм	L1, mm	**1010**
L2, мм	L2, mm	**930**
R, мм	R, mm	**60**
Толщина, мм	Thickness, mm	**20**
Ширина, мм	Width, mm	**90**
Марка стали	Steel GOST	**50ХГФА**

Номенклатурный номер SAP: 690000004

Применение / Application
Подходит для автомобилей марок MAN TGA, TGS

Рессоры для автомобилей марки MITSUBISHI

Рессора MITSUBISHI 4150A094 T задняя

Чертеж 700605MSH-2912012
MITSUBISHI spring 4150A094 T rear; drw. 700605MSH-2912012

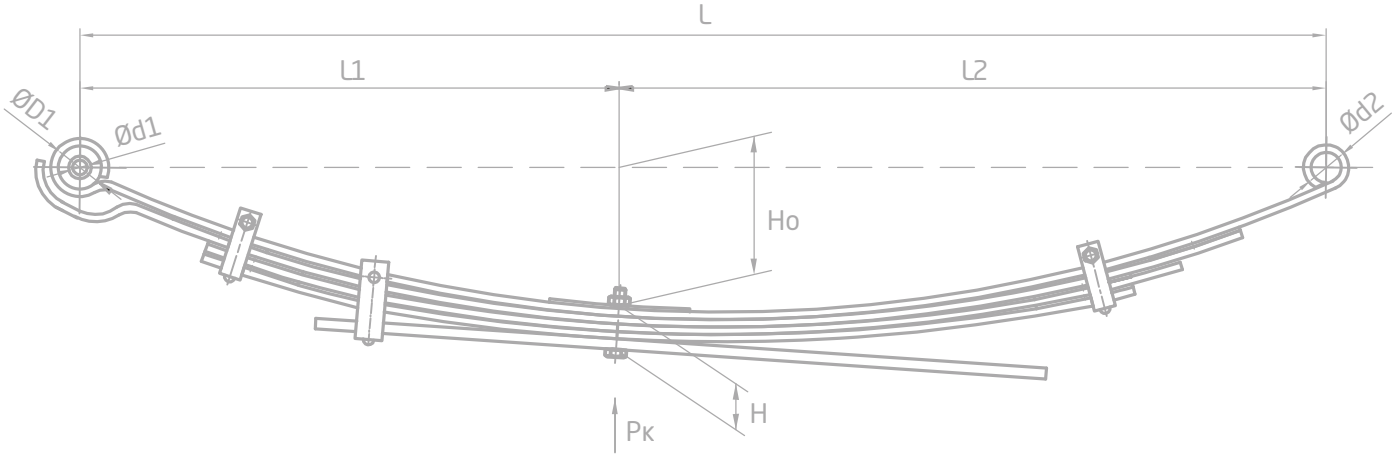

Технические данные / Technical data

Грузоподъемность Pк, кгс	Load Pk, kgs	620		
Масса рессоры, кг	Spring mass, kg	22,0		
Рабочая длина рессоры L, мм	Working spring length L, mm	1200		
L1, мм	L1, mm	520		
L2, мм	L2, mm	680		
D1, мм	D1, mm	40		
D2, мм	D2, mm	28		
d1, мм	d1, mm	14		
Высота пакета H, мм	Stack height H, mm	42		
Ho, мм	Ho, mm	128 ± 10		
Количество листов	Number of leaves	5		
Листы	Leaves	1	2	3
Толщина, мм	Thickness, mm	6	8	8
Мин. толщина, мм	Min. thickness, mm	6	8	8
Ширина, мм	Width, mm	70	70	70
Масса, кг	Mass, kg	4,8	4,8	3,5
Марка стали	Steel GOST	60C2		

Номенклатурный номер SAP: 6900003606

Применение / Application

Подходит для автомобилей MITSUBISHI

Рессоры для автомобилей марки MERCEDES

Рессора MERCEDES A9043200506, A9043200606, A9043201106, A9043201606 задняя

Чертеж 701203MS-2912012-10
MERCEDES spring A9043200506, A9043200606, A9043201106, A9043201606 rear; drw. 701203MS-2912012-10

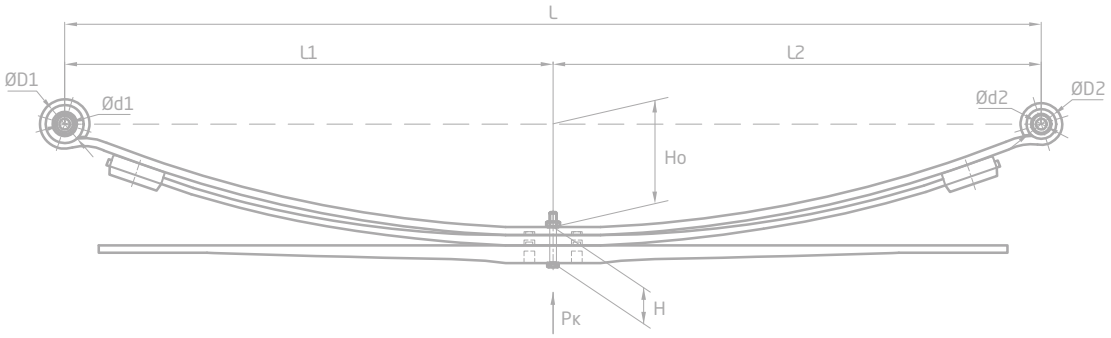

Технические данные / Technical data

Грузоподъемность Pк, кгс	Load Pk, kgs	1200*		
Масса рессоры, кг	Spring mass, kg	32,3		
Рабочая длина рессоры L, мм	Working spring length L, mm	1480		
L1, мм	L1, mm	740		
L2, мм	L2, mm	740		
D1, мм	D1, mm	49		
D2, мм	D2, mm	37,5		
Высота пакета H, мм	Stack height H, mm	53,4		
d1, мм	d1, mm	16		
d2, мм	d2, mm	16		
Ho, мм	Ho, mm	152 ± 10		
Количество листов	Number of leaves	3		
Листы	Leaves	1	2	3
Толщина, мм	Thickness, mm	12	15,2	26,2
Мин. толщина, мм	Min. thickness, mm	12	9,5	11
Ширина, мм	Width, mm	70	70	70
Масса, кг	Mass, kg	11,4	8,0	11,9
Марка стали	Steel GOST	50ХГФА		

Номенклатурный номер SAP: 690003498

Применение / Application

Подходит для автомобилей MERCEDES Sprinter-413 (408, 411, 414, 416) двускатные колеса (спарка)

Рессоры для автомобилей марки MERCEDES

2 лист задней рессоры MERCEDES 701203MS-2912102-10

Чертеж 701203MS-2912102-10
Second leaf of MERCEDES spring 701203MS-2912102-10; drw. 701203MS-2912102-10

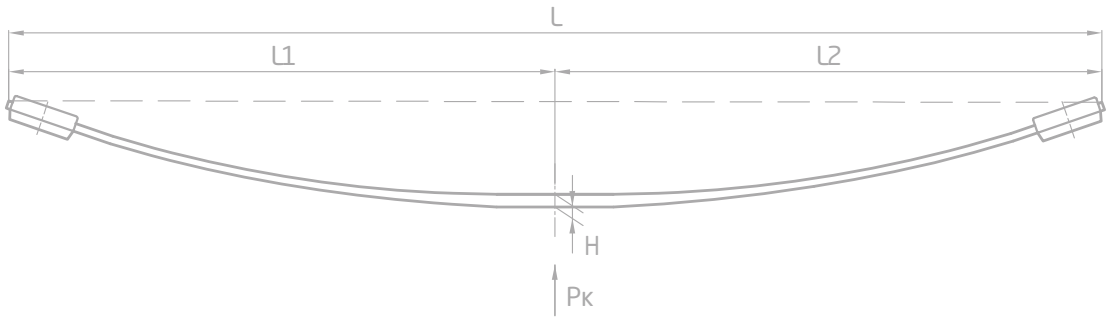

Технические данные / Technical data

Масса листа, кг	Leaf mass, kg	**8,8**
Рабочая длина рессоры L, мм	Working spring length L, mm	**1340**
L1, мм	L1, mm	**670**
L2, мм	L2, mm	**670**
Толщина, мм	Thickness, mm	**15,2**
Мин. толщина, мм	Min. thickness, mm	**9,5**
Ширина, мм	Width, mm	**70**
Марка стали	Steel GOST	**50ХГФА**

Номенклатурный номер SAP: 690003574

Применение / Application

Подходит для автомобилей MERCEDES Sprinter- 413 (408, 411, 414, 416) двускатные колеса (спарка)

Рессоры для автомобилей марки MERCEDES

1 лист задней рессоры MERCEDES 701503MS-2912101-10

Чертеж 701503MS-2912101-10
First leaf of MERCEDES rear spring 701503MS-2912101-10; drw. 701503MS-2912101-10

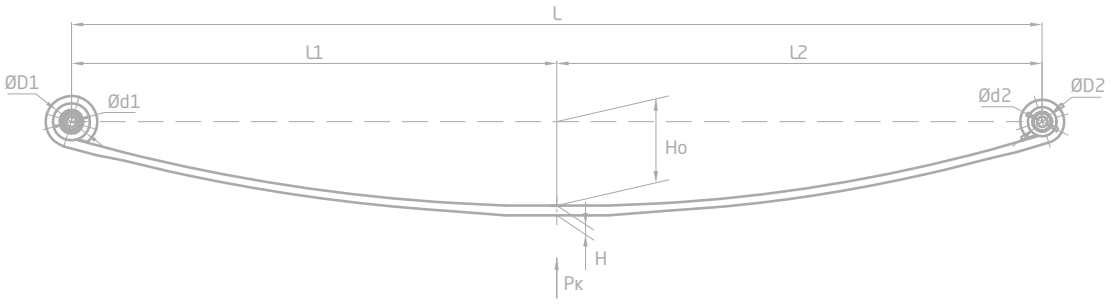

Технические данные / Technical data

Масса листа, кг	Leaf mass, kg	**14,3**
Рабочая длина рессоры L, мм	Working spring length L, mm	**1500**
L1, мм	L1, mm	**750**
L2, мм	L2, mm	**750**
D1, мм	D1, mm	**49**
D2, мм	D2, mm	**37,5**
d1, мм	d1, mm	**16**
d2, мм	d2, mm	**16**
Ho, мм	Ho, мм	**127 ± 10**
Толщина, мм	Thickness, mm	**15**
Мин. толщина, мм	Min. thickness, mm	**12,3 (14,5)**
Ширина, мм	Width, mm	**70**
Марка стали	Steel GOST	**50ХГФА**

Номенклатурный номер SAP: 690003565

Применение / Application
Подходит для автомобилей MERCEDES- 515 двускатные колеса (спарка)

Рессоры для автомобилей марки MERCEDES

Рессора MERCEDES A9443200702 передняя

Чертеж 902604MS-2902010
MERCEDES spring A9443200702 front; drw. 902604MS-2902010

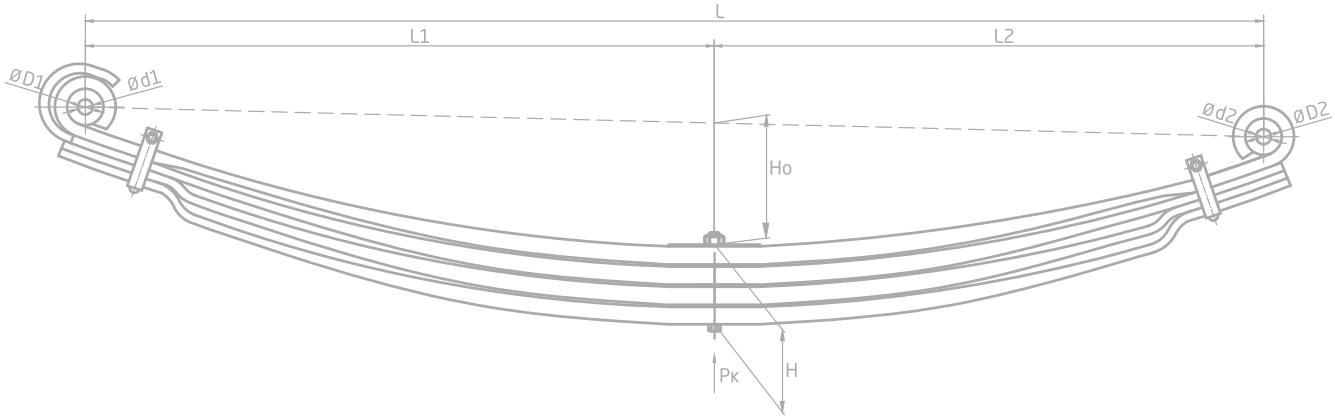

Технические данные / Technical data

Грузоподъемность Рк, кгс	Load Pk, kgs	4078			
Масса рессоры, кг	Spring mass, kg	91,1			
Рабочая длина рессоры L, мм	Working spring length L, mm	1800			
L1, мм	L1, mm	970			
L2, мм	L2, mm	830			
D1, мм	D1, mm	60			
D2, мм	D2, mm	60			
d1, мм	d1, mm	24,5			
d2, мм	d2, mm	24,5			
Высота пакета H, мм	Stack height H, mm	112			
Ho, мм	Ho, mm	61 ± 10			
Количество листов	Number of leaves	4			
Листы	Leaves	1	2	3	4
Толщина, мм	Thickness, mm	26	26	26	26
Мин. толщина, мм	Min. thickness, mm	12 (20)	12	12	12
Ширина, мм	Width, mm	90	90	90	90
Масса, кг	Mass, kg	25,2	22,4	21,2	21,2
Марка стали	Steel GOST	50ХГФА			

Номенклатурный номер SAP: 690000294

Применение / Application

Подходит для автомобилей MERCEDES ACTROS 3341 самосвал

Рессоры для автомобилей марки MERCEDES

Рессора MERCEDES 814-2902012 передняя

Чертеж 814-2902012
MERCEDES spring 814-2902012 front; drw. 814-2902012

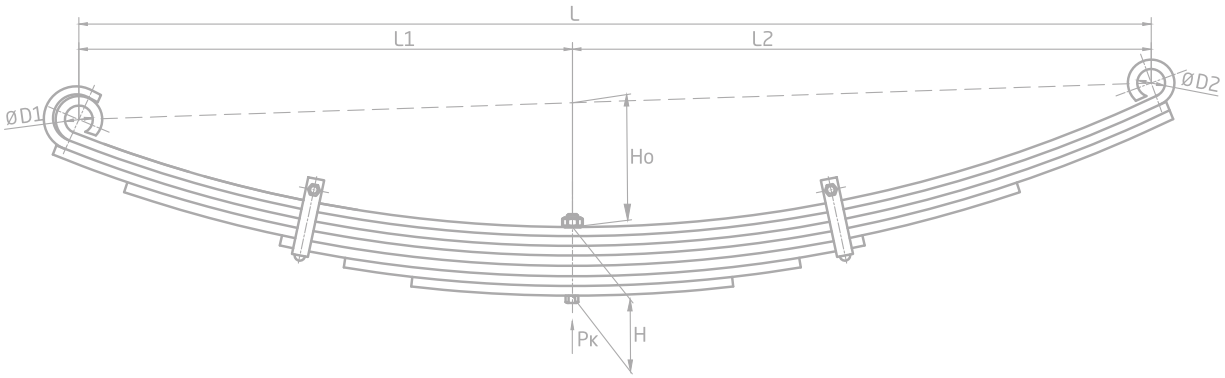

Технические данные / Technical data

Грузоподъемность Рк, кгс	Load Pk, kgs	2450				
Масса рессоры, кг	Spring mass, kg	88,6				
Рабочая длина рессоры L, мм	Working spring length L, mm	1720				
L1, мм	L1, mm	800				
L2, мм	L2, mm	920				
D1, мм	D1, mm	43				
D2, мм	D2, mm	43				
Высота пакета Н, мм	Stack height H, mm	105				
Но, мм	Ho, mm	190 ± 10				
Количество листов	Number of leaves	7				
Листы	Leaves	1	2	3	4	5
Толщина, мм	Thickness, mm	15	15	15	15	15
Мин. толщина, мм	Min. thickness, mm	15	15	15	15	15
Ширина, мм	Width, mm	80	80	80	80	80
Масса, кг	Mass, kg	20	17,9	16,4	13,2	8,5
Марка стали	Steel GOST	50ХГФА				

Номенклатурный номер SAP: 690003699

Применение / Application
Подходит для автомобилей MERCEDES-814

Рессоры для автомобилей марки PEUGEOT

Рессора PEUGEOT 801701PG-2912012 задняя

Чертеж 801701PG-2912012
PEUGEOT spring 801701PG-2912012 rear; drw. 801701PG-2912012

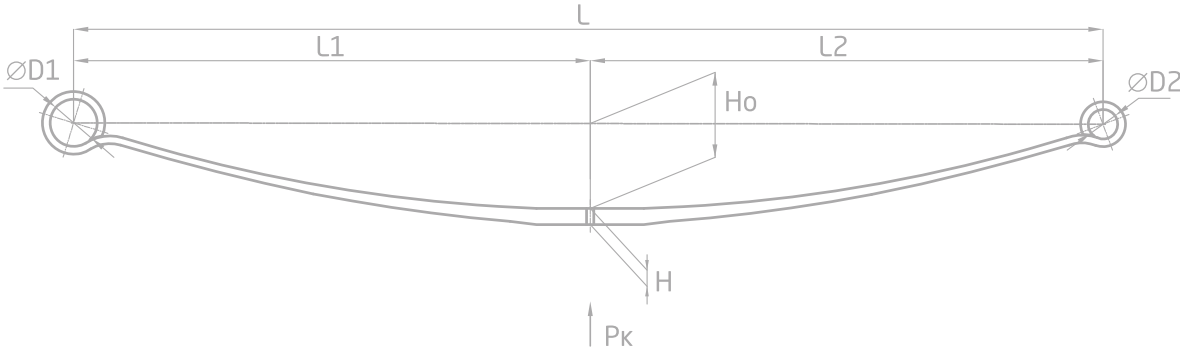

Технические данные / Technical data

Грузоподъемность Pк, кгс	Load Pk, kgs	**533**
Масса рессоры, кг	Spring mass, kg	**11,8**
Рабочая длина рессоры L, мм	Working spring length L, mm	**1376**
L1, мм	L1, mm	**688**
L2, мм	L2, mm	**688**
D1, мм	D1, mm	**50**
D2, мм	D2, mm	**43,5**
Высота пакета H, мм	Stack height H, mm	**17,2**
Ho, мм	Ho, mm	**110 ± 5**
Количество листов	Number of leaves	**1**
Толщина, мм	Thickness, mm	**17,2**
Мин. толщина, мм	Min. thickness, mm	**8,0**
Ширина, мм	Width, mm	**80**
Масса, кг	Mass, kg	**11,8**
Марка стали	Steel GOST	**50ХГФА**

Номенклатурный номер SAP: 690000209

Применение / Application

Подходит для автомобилей марок PEUGEOT BOXER, FIAT DUCATO

Рессоры для автомобилей марки PEUGEOT

Рессора PEUGEOT 5866705 задняя

Чертеж 702202PG-2912012-01-10
PEUGEOT spring 5866705 rear; drw. 702202PG-2912012-01-10

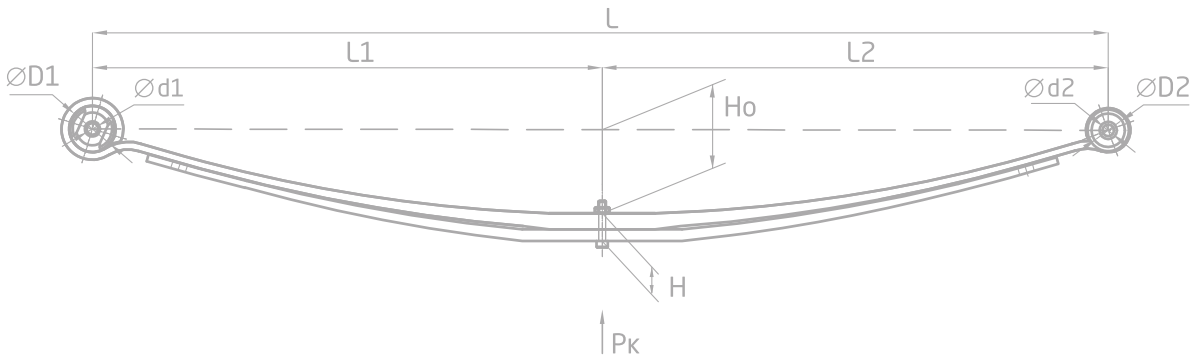

Технические данные / Technical data

Грузоподъемность Pк, кгс	Load Pk, kgs	700	
Масса рессоры, кг	Spring mass, kg	23,2	
Рабочая длина рессоры L, мм	Working spring length L, mm	1415	
L1, мм	L1, mm	711	
L2, мм	L2, mm	704	
D1, мм	D1, mm	64	
D2, мм	D2, mm	40	
d1, мм	d1, mm	16	
d2, мм	d2, mm	16,2	
Высота пакета H, мм	Stack height H, mm	38	
Ho, мм	Ho, mm	96 ± 10	
Количество листов	Number of leaves	2	
Листы	Leaves	1	2
Толщина, мм	Thickness, mm	22	16
Мин. толщина, мм	Min. thickness, mm	10,5	9,5
Ширина, мм	Width, mm	70	70
Масса, кг	Mass, kg	14,1	9,1
Марка стали	Steel GOST	50ХГФА	

Номенклатурный номер SAP: 690003497

Применение / Application

Подходит для автомобилей марок PEUGEOT BOXER III микроавтобус, CITROEN Jumper, FIAT DUCATO (кузов 250)

Рессоры для автомобилей марки RENAULT

Рессора RENAULT 5010557733, 5010557732 передняя

Чертеж 903502RN-2902012-10
RENAULT spring 5010557733, 5010557732 front; drw. 903502RN-2902012-10

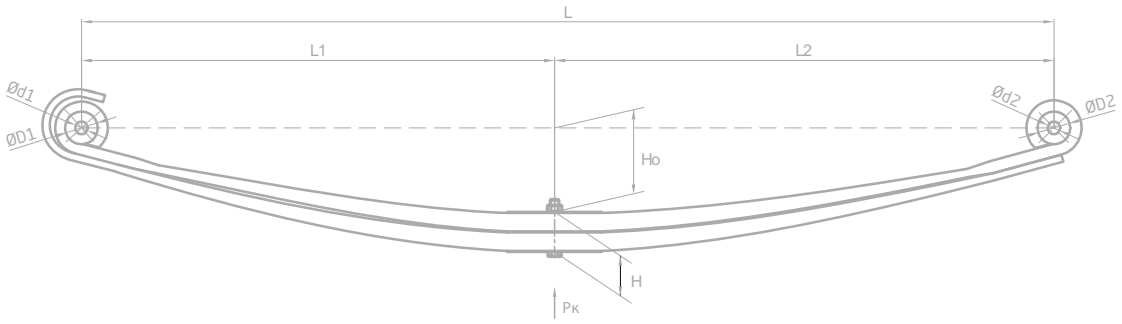

Технические данные / Technical data

Грузоподъемность Pк, кгс	Load Pk, kgs	2956	
Масса рессоры, кг	Spring mass, kg	69,4	
Рабочая длина рессоры L, мм	Working spring length L, mm	1850	
L1, мм	L1, mm	900	
L2, мм	L2, mm	950	
D1, мм	D1, mm	60	
D2, мм	D2, mm	60	
d1, мм	d1, mm	24	
d2, мм	d2, mm	24	
Высота пакета H, мм	Stack height H, mm	76	
Ho, мм	Ho, mm	160 ± 10	
Количество листов	Number of leaves	2	
Листы	Leaves	1	2
Толщина, мм	Thickness, mm	35	35
Мин. толщина, мм	Min. thickness, mm	16	14
Ширина, мм	Width, mm	90	90
Масса, кг	Mass, kg	39,6	33,3
Марка стали	Steel GOST	50ХГФА	

Номенклатурный номер SAP: 690003555

Применение / Application

Подходит для автомобилей RENAULT

Рессоры для автомобилей марки RENAULT

Рессора RENAULT 5010383736 задняя балансирная

Чертеж 902609RN-2912012
RENAULT spring 5010383736 rear equalizing beam; drw. 902609RN-2912012

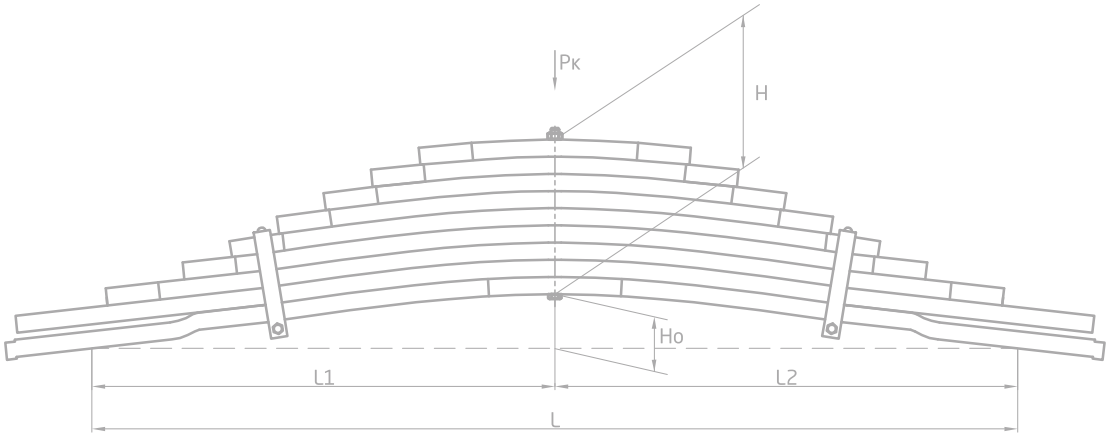

Технические данные / Technical data

Грузоподъемность Pк, кгс	Load Pk, kgs	11 500			
Масса рессоры, кг	Spring mass, kg	153,6			
Рабочая длина рессоры L, мм	Working spring length L, mm	1400			
L1, мм	L1, mm	700			
L2, мм	L2, mm	700			
Высота пакета H, мм	Stack height H, mm	234			
Ho, мм	Ho, mm	56 ± 10			
Количество листов	Number of leaves	9			
Листы	Leaves	1	2	3	4
Толщина, мм	Thickness, mm	26	26	26	26
Мин. толщина, мм	Min. thickness, mm	26	26	26	26
Ширина, мм	Width, mm	90	90	90	90
Масса, кг	Mass, kg	28,7	28,1	23,0	18,8
Марка стали	Steel GOST	50ХГФА			

Номенклатурный номер SAP: 690003110

Применение / Application

Подходит для автомобилей марок RENAULT KERAX, VOLVO

Рессоры для автомобилей марки SCANIA

Рессора SCANIA 353174 передняя

Чертеж 903202SC-2902010
SCANIA spring 353174 front; drw. 903202SC-2902010

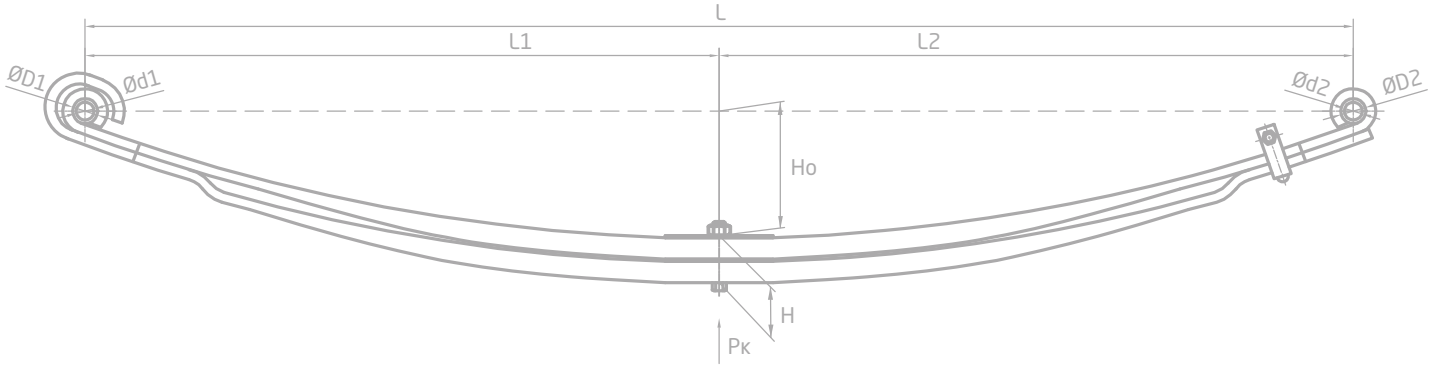

Технические данные / Technical data

Грузоподъемность Pк, кгс	Load Pk, kgs	2900	
Масса рессоры, кг	Spring mass, kg	63	
Рабочая длина рессоры L, мм	Working spring length L, mm	1820	
L1, мм	L1, mm	910	
L2, мм	L2, mm	910	
D1, мм	D1, mm	35	
D2, мм	D2, mm	35	
d1, мм	d1, mm	25	
d2, мм	d2, mm	25	
Высота пакета H, мм	Stack height H, mm	70	
Ho, мм	Ho, mm	122 ± 10	
Количество листов	Number of leaves	2	
Листы	Leaves	1	2
Толщина, мм	Thickness, mm	32	32
Мин. толщина, мм	Min. thickness, mm	14	13
Ширина, мм	Width, mm	90	90
Масса, кг	Mass, kg	31,6	29,8
Марка стали	Steel GOST	50ХГФА	

Номенклатурный номер SAP: 690000244

Применение / Application

Подходит к седельным тягачам марки SCANIA

Рессоры для автомобилей марки SCANIA

Рессора SCANIA 1893987 задняя

Чертеж 1001611SC-2912012-10
SCANIA spring 1893987 rear; drw. 1001611SC-2912012-10

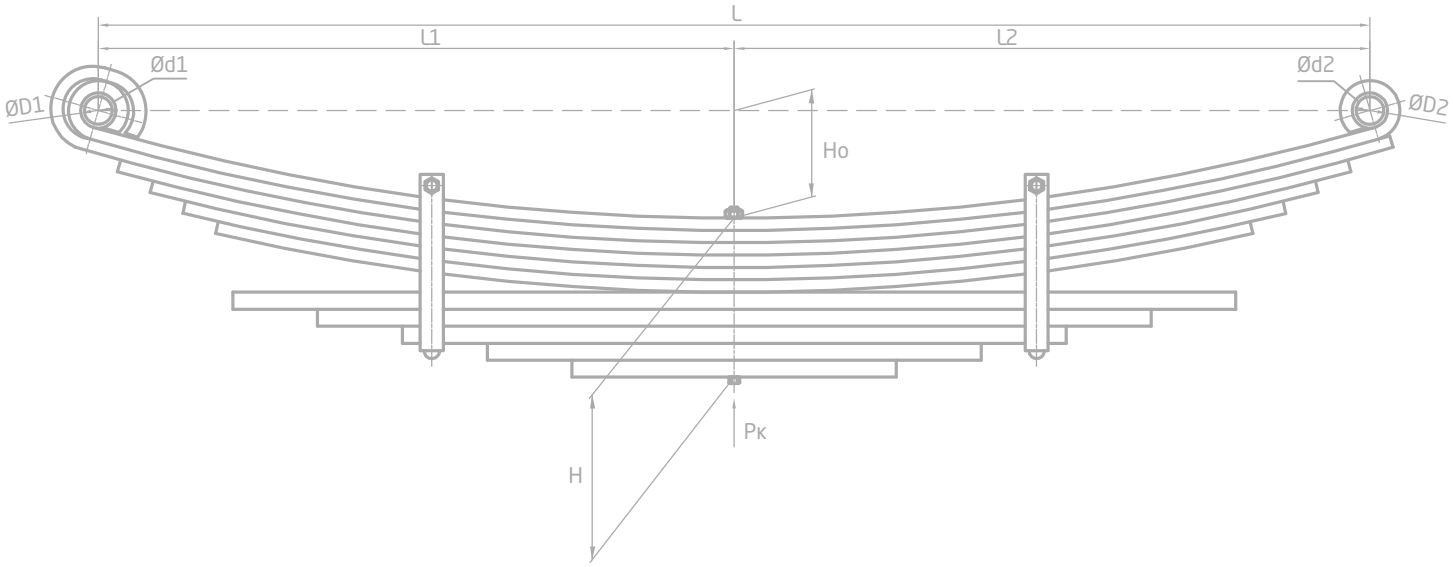

Технические данные / Technical data

Грузоподъемность Pк, кгс	Load Pk, kgs	6900			
Масса рессоры, кг	Spring mass, kg	207,4			
Рабочая длина рессоры L, мм	Working spring length L, mm	1705			
L1, мм	L1, mm	852,5			
L2, мм	L2, mm	852,5			
D1, мм	D1, mm	45			
D2, мм	D2, mm	45			
d1, мм	d1, mm	36			
d2, мм	d2, mm	36			
Высота пакета H, мм	Stack height H, mm	206			
Ho, мм	Ho, mm	161 ± 10			
Количество листов	Number of leaves	11			
Листы	Leaves	1	2	3	4
Толщина, мм	Thickness, mm	16	16	16	16
Мин. толщина, мм	Min. thickness, mm	16	16	16	16
Ширина, мм	Width, mm	100	100	100	100
Масса, кг	Mass, kg	26,1	25,4	20,5	19,4
Марка стали	Steel GOST	50ХГФА			

Номенклатурный номер SAP: 690003337

Рессоры для автомобилей марки SCANIA

1 лист задней балансирной рессоры SCANIA 903008SC-2912101

Чертеж 903008SC-2912101
First leaf of SCANIA spring 903008SC-2912101 rear equalizing beam; drw. 903008SC-2912101

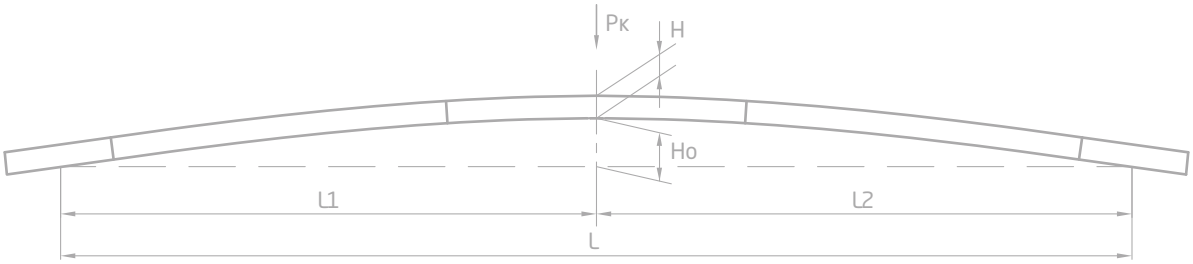

Технические данные / Technical data

Масса листа, кг	Leaf mass, kg	**33**
Рабочая длина рессоры L, мм	Working spring length L, mm	**1445**
L1, мм	L1, mm	**795**
L2, мм	L2, mm	**795**
Ho, мм	Ho, mm	**69 ± 5**
Толщина, мм	Thickness, mm	**30**
Ширина, мм	Width, mm	**90**
Марка стали	Steel GOST	**50ХГФА**

Номенклатурный номер SAP: 690003131

Применение / Application

Подходит для самосвалов марки SCANIA

Рессоры для автомобилей марки VOLVO

Рессора VOLVO 257927 передняя

Чертеж 1003202VV-2902012-10
VOLVO spring 257927 front; drw. 1003202VV-2902012-10

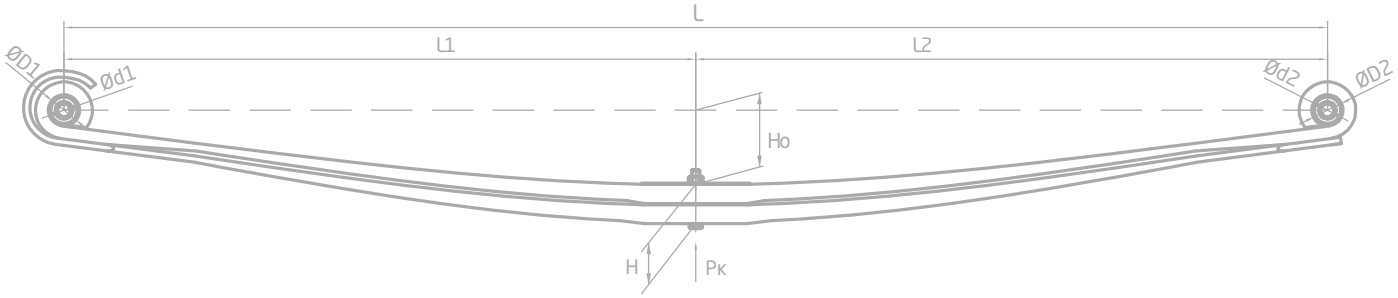

Технические данные / Technical data

Грузоподъемность Pк, кгс	Load Pk, kgs	3751	
Масса рессоры, кг	Spring mass, kg	73,9	
Рабочая длина рессоры L, мм	Working spring length L, mm	1890	
L1, мм	L1, mm	990	
L2, мм	L2, mm	900	
D1, мм	D1, mm	49	
D2, мм	D2, mm	49	
d1, мм	d1, mm	20,5	
d2, мм	d2, mm	20,5	
Высота пакета H, мм	Stack height H, mm	68	
Ho, мм	Ho, mm	116 ± 10	
Количество листов	Number of leaves	2	
Листы	Leaves	1	2
Толщина, мм	Thickness, mm	32	32
Мин. толщина, мм	Min. thickness, mm	10 (20)	10
Ширина, мм	Width, mm	100	100
Масса, кг	Mass, kg	38,8	32,7
Марка стали	Steel GOST	50ХГФА	

Номенклатурный номер SAP: 690003775

Рессоры для автомобилей марки VOLVO

Рессора VOLVO 257934 передняя

Чертеж 1003203VV-2902012-10
VOLVO spring 257934 front; drw. 1003203VV-2902012-10

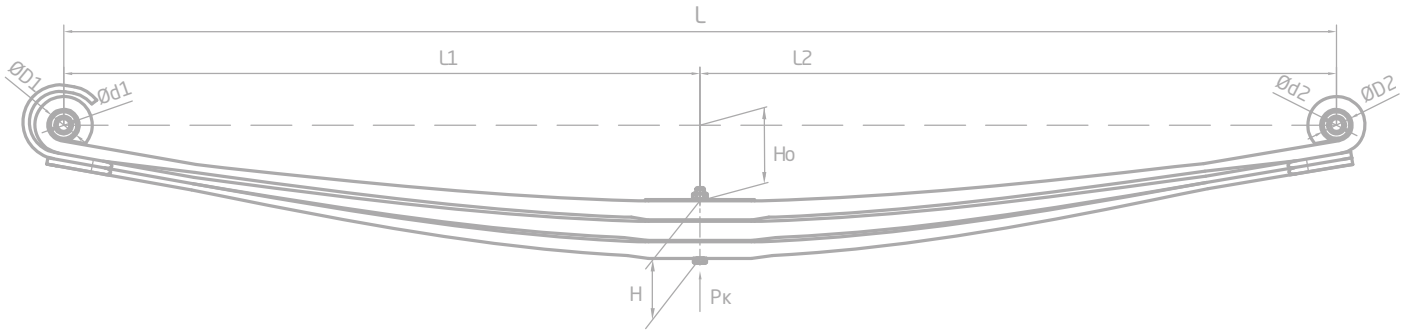

Технические данные / Technical data

Грузоподъемность Pк, кгс	Load Pk, kgs	4643		
Масса рессоры, кг	Spring mass, kg	98,6		
Рабочая длина рессоры L, мм	Working spring length L, mm	1890		
L1, мм	L1, mm	990		
L2, мм	L2, mm	900		
D1, мм	D1, mm	49		
D2, мм	D2, mm	49		
d1, мм	d1, mm	20,5		
d2, мм	d2, mm	20,5		
Высота пакета H, мм	Stack height H, mm	94		
Ho, мм	Ho, mm	118 ± 10		
Количество листов	Number of leaves	3		
Листы	Leaves	1	2	3
Толщина, мм	Thickness, mm	32	32	24
Мин. толщина, мм	Min. thickness, mm	10(20)	10	10
Ширина, мм	Width, mm	100	100	100
Масса, кг	Mass, kg	38,8	32,7	24,4
Марка стали	Steel GOST	50ХГФА		

Номенклатурный номер SAP: 690003773

Рессоры для автомобилей марки VOLVO

Рессора VOLVO 257654 задняя балансирная

Чертеж 902609VV-2912012
VOLVO spring 257654 rear equalizing beam; drw. 902609VV-2912012

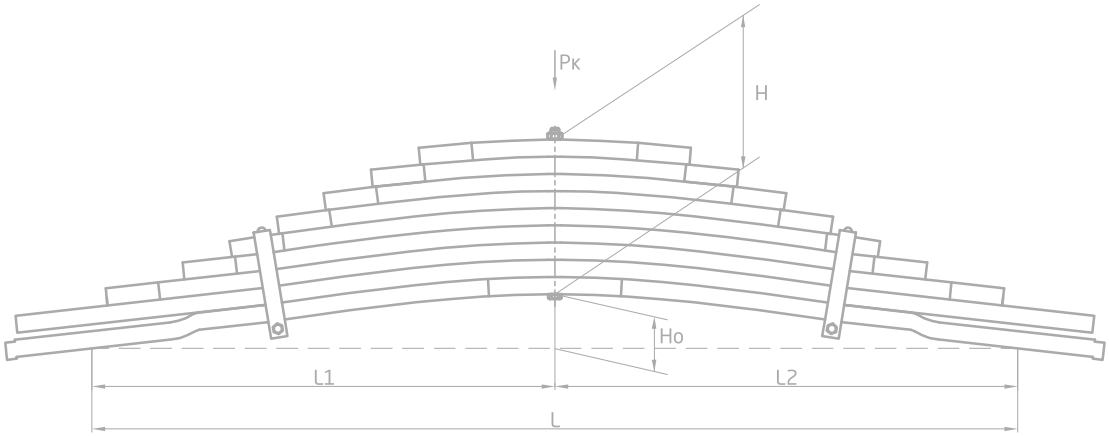

Технические данные / Technical data

Грузоподъемность Рк, кгс	Load Pk, kgs	11 500			
Масса рессоры, кг	Spring mass, kg	153,6			
Рабочая длина рессоры L, мм	Working spring length L, mm	1400			
L1, мм	L1, mm	700			
L2, мм	L2, mm	700			
Высота пакета H, мм	Stack height H, mm	234			
Ho, мм	Ho, mm	56 ± 10			
Количество листов	Number of leaves	9			
Листы	Leaves	1	2	3	4
Толщина, мм	Thickness, mm	26	26	26	26
Мин. толщина, мм	Min. thickness, mm	26	26	26	26
Ширина, мм	Width, mm	90	90	90	90
Масса, кг	Mass, kg	28,7	28,1	23,0	18,8
Марка стали	Steel GOST	50ХГФА			

Номенклатурный номер SAP: 690000262

Применение / Application

Подходит для автомобилей марок VOLVO, RENAULT KERAX

Рессоры для автомобилей марки VOLVO

1 лист задней балансирной рессоры VOLVO 902611VV-2912101

Чертеж 902611VV-2912101
First leaf of VOLVO spring 902611VV-2912101 rear equalizing beam; drw. 902611VV-2912101

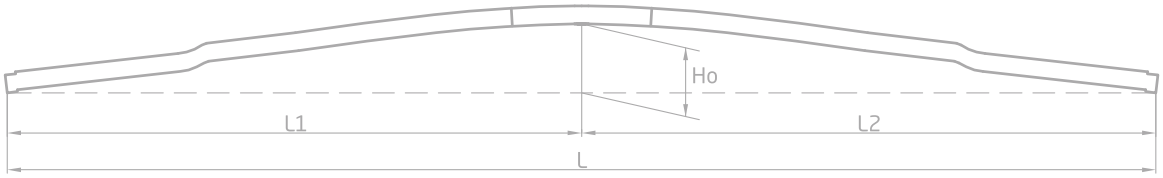

Технические данные / Technical data

Масса рессоры, кг	Spring mass, kg	**28,7**
Рабочая длина рессоры L, мм	Working spring length L, mm	**1660**
L1, мм	L1, mm	**830**
L2, мм	L2, mm	**830**
Ho, мм	Ho, мм	**56 ± 10**
Толщина, мм	Thickness, mm	**26**
Ширина, мм	Width, mm	**90**
Марка стали	Steel GOST	**50ХГФА**

Номенклатурный номер SAP: 690003369

Применение / Application

Подходит для автомобилей марок VOLVO, RENAULT KERAX

Рессоры для автомобилей марки VOLVO

3 лист задней балансирной рессоры VOLVO 902611VV-2912103

Чертеж 902611VV-2912103
Third leaf of VOLVO spring 902611VV-2912103 rear equalizing beam; drw. 902611VV-2912103

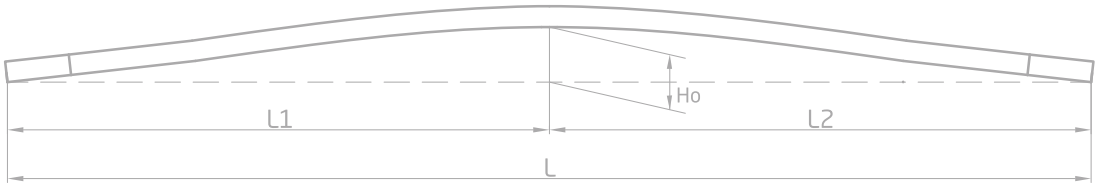

Технические данные / Technical data

Масса рессоры, кг	Spring mass, kg	**24,5**
Рабочая длина рессоры L, мм	Working spring length L, mm	**1380**
L1, мм	L1, mm	**690**
L2, мм	L2, mm	**690**
Ho, мм	Ho, мм	**108 ± 10**
Толщина, мм	Thickness, mm	**26**
Ширина, мм	Width, mm	**90**
Марка стали	Steel GOST	**50ХГФА**

Номенклатурный номер SAP: 690003370

Применение / Application
Подходит для автомобилей марок VOLVO, RENAULT KERAX

Рессоры для автомобилей марки YUTONG

Рессора YUTONG 902003YT-2902012 передняя

Чертеж 902003YT-2902012
YUTONG spring 902003YT-2902012 front; drw. 902003YT-2902012

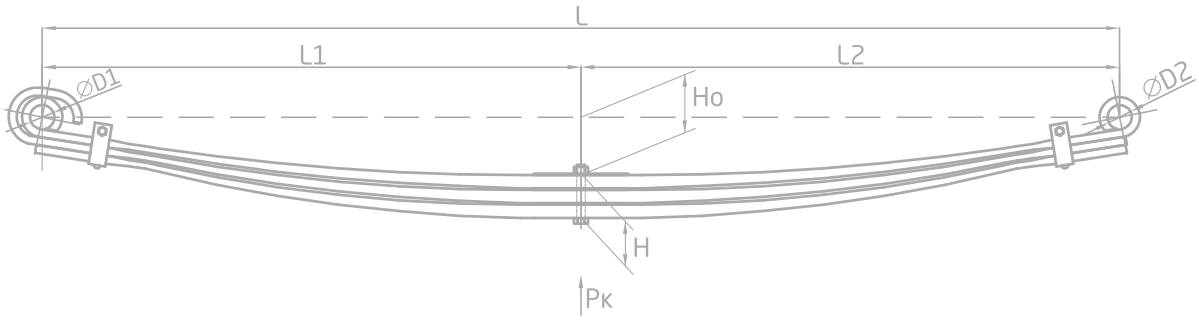

Технические данные / Technical data

Грузоподъемность Pк, кгс	Load Pk, kgs	2150		
Масса рессоры, кг	Spring mass, kg	55,8		
Рабочая длина рессоры L, мм	Working spring length L, mm	1592		
L1, мм	L1, mm	796		
L2, мм	L2, mm	796		
D1, мм	D1, mm	36		
D2, мм	D2, mm	36		
Высота пакета H, мм	Stack height H, mm	69		
Ho, мм	Ho, mm	85		
Количество листов	Number of leaves	3		
Листы	Leaves	1	2	3
Толщина, мм	Thickness, mm	20	20	20
Мин. толщина, мм	Min. thickness, mm	9	9	9
Ширина, мм	Width, mm	90	90	90
Масса, кг	Mass, kg	19,1	18,3	16,5
Марка стали	Steel GOST	50ХГФА		

Номенклатурный номер SAP: 690000231

Применение / Application

Подходит для автобуса марки YUTONG

Рессоры к автомобильным ПРИЦЕПАМ

Рессора к автомобильному ПРИЦЕПУ 902402TR-2912012 задняя

Чертеж 902402TR-2912012
Trailer spring 902402TR-2912012 rear; drw. 902402TR-2912012

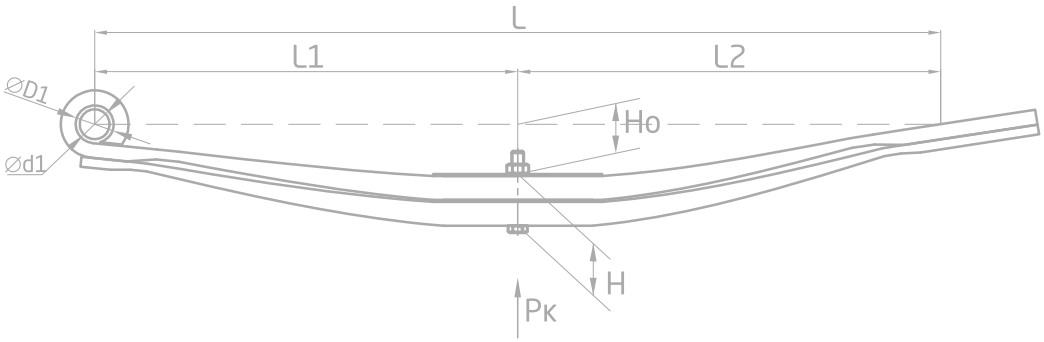

Технические данные / Technical data

Грузоподъемность Pк, кгс	Load Pk, kgs	**4000**	
Масса рессоры, кг	Spring mass, kg	**24,2**	
Рабочая длина рессоры L, мм	Working spring length L, mm	**850**	
L1, мм	L1, mm	**425**	
L2, мм	L2, mm	**425**	
D1, мм	D1, mm	**38**	
d1, мм	d1, mm	**30**	
Высота пакета H, мм	Stack height H, mm	**52**	
Ho, мм	Ho, mm	**50 ± 10**	
Количество листов	Number of leaves	**2**	
Листы	Leaves	**1**	**2**
Толщина, мм	Thickness, mm	**24**	**24**
Мин. толщина, мм	Min. thickness, mm	**10 (15)**	**8 (10)**
Ширина, мм	Width, mm	**90**	**90**
Масса, кг	Mass, kg	**13,2**	**10,5**
Марка стали	Steel GOST	**50ХГФА**	

Номенклатурный номер SAP: 690000725

Рессоры к автомобильным ПРИЦЕПАМ

Рессора к автомобильному ПРИЦЕПУ 751109АМ-2913012 задняя балансирная

Чертеж 751109АМ-2913012
Trailer spring 751109АМ-2913012 rear equalizing beam; drw. 751109АМ-2913012

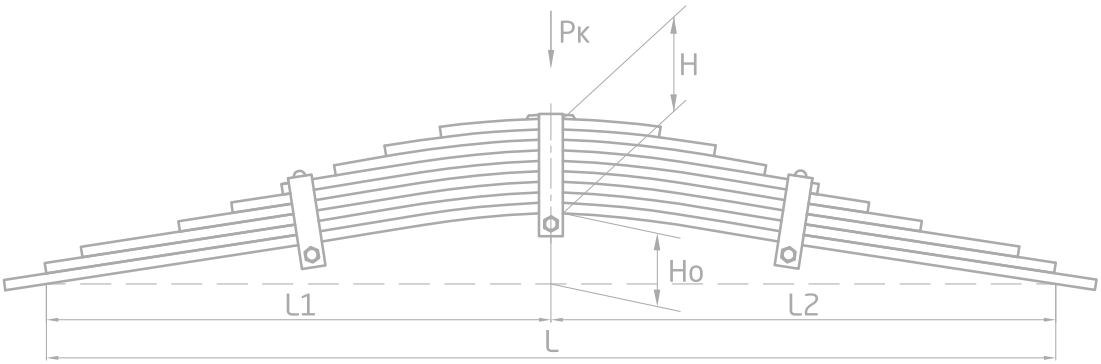

Технические данные / Technical data

Грузоподъемность Pк, кгс	Load Pk, kgs	1300				
Масса рессоры, кг	Spring mass, kg	44,5				
Рабочая длина рессоры L, мм	Working spring length L, mm	1056				
L1, мм	L1, mm	528				
L2, мм	L2, mm	528				
Высота пакета H, мм	Stack height H, mm	99				
Ho, мм	Ho, mm	74				
Количество листов	Number of leaves	9				
Листы	Leaves	1	2	3	4	5
Толщина, мм	Thickness, mm	11	11	11	11	11
Мин. толщина, мм	Min. thickness, mm	11	11	11	11	11
Ширина, мм	Width, mm	75	75	75	75	75
Масса, кг	Mass, kg	7,4	6,8	6,3	5,0	4,2
Марка стали	Steel GOST	50ХГ				

Номенклатурный номер SAP: 690003560

Рессоры для прицепов ТОНАР

Рессора ТОНАР 2098-2912012 задняя балансирная

Чертеж 2098-2912012
TONAR spring 2098-2912012 rear equalizing beam; drw. 2098-2912012

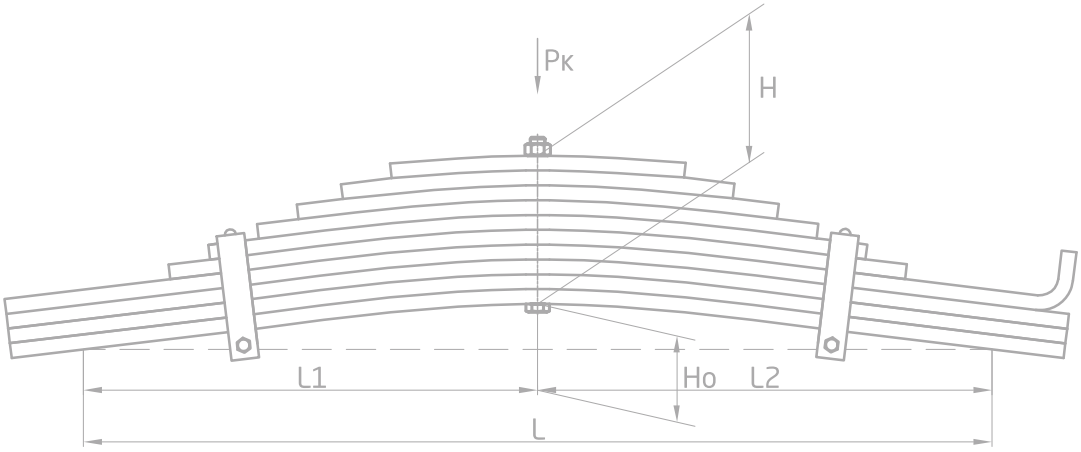

Технические данные / Technical data

Грузоподъемность Рк1, кгс	Load Pk, kgs	2250				
Грузоподъемность Рк2, кгс	Load Pk, kgs	10 000				
Масса рессоры, кг	Spring mass, kg	96,7				
Рабочая длина рессоры L, мм	Working spring length L, mm	980				
L1, мм	L1, mm	490				
L2, мм	L2, mm	490				
Высота пакета H, мм	Stack height H, mm	160				
Ho, мм	Ho, mm	49 ± 10				
Количество листов	Number of leaves	10				
Листы	Leaves	1	2	3	4	5
Толщина, мм	Thickness, mm	16	16	16	16	16
Мин. толщина, мм	Min. thickness, mm	16	16	16	16	16
Ширина, мм	Width, mm	100	100	100	100	100
Масса, кг	Mass, kg	13,8	13,8	13,8	14,3	9,5
Марка стали	Steel GOST	60С2				

Номенклатурный номер SAP: 690003260

Рессоры для прицепов ТОНАР

Рессора ТОНАР 6528-2902012-10 передняя

Чертеж 6528-2902012-10
TONAR spring 6528-2902012 front; drw. 6528-2902012-10

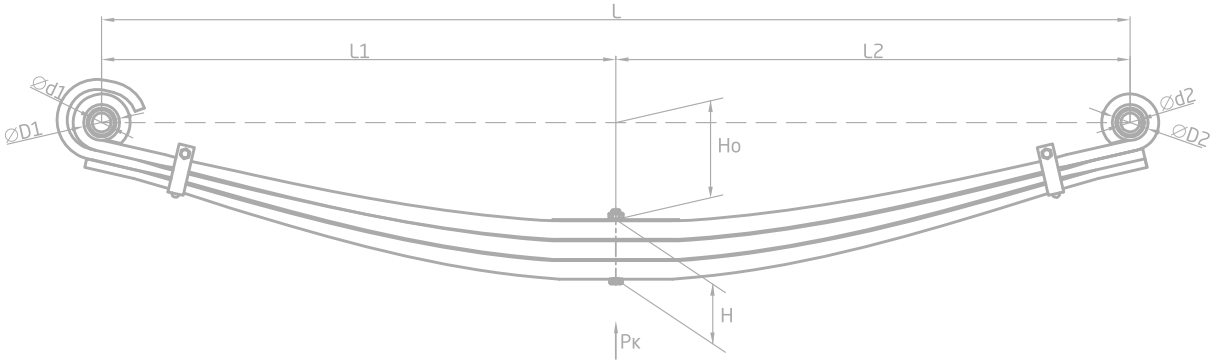

Технические данные / Technical data

Грузоподъемность Pк, кгс	Load Pk, kgs	4750		
Масса рессоры, кг	Spring mass, kg	92,8		
Рабочая длина рессоры L, мм	Working spring length L, mm	1670		
L1, мм	L1, mm	835		
L2, мм	L2, mm	835		
D1, мм	D1, mm	54		
D2, мм	D2, mm	54		
d1, мм	d1, mm	30		
d2, мм	d2, mm	30		
Высота пакета H, мм	Stack height H, mm	94,5		
Ho, мм	Ho, mm	154		
Количество листов	Number of leaves	3		
Листы	Leaves	1	2	3
Толщина, мм	Thickness, mm	29,5	29,5	29,5
Мин. толщина, мм	Min. thickness, mm	14 (18,2)	12 (16)	14
Ширина, мм	Width, mm	100	100	100
Масса, кг	Mass, kg	34,3	29,5	27,4
Марка стали	Steel GOST	50ХГФА		

Номенклатурный номер SAP: 690003792

Рессоры для прицепов TONAR

Рессора TONAR 4525TH-2902012-10 передняя

Чертеж 4525TH-2902012-10
TONAR spring 4525TH-2902012-10 front; drw. 4525TH-2902012-10

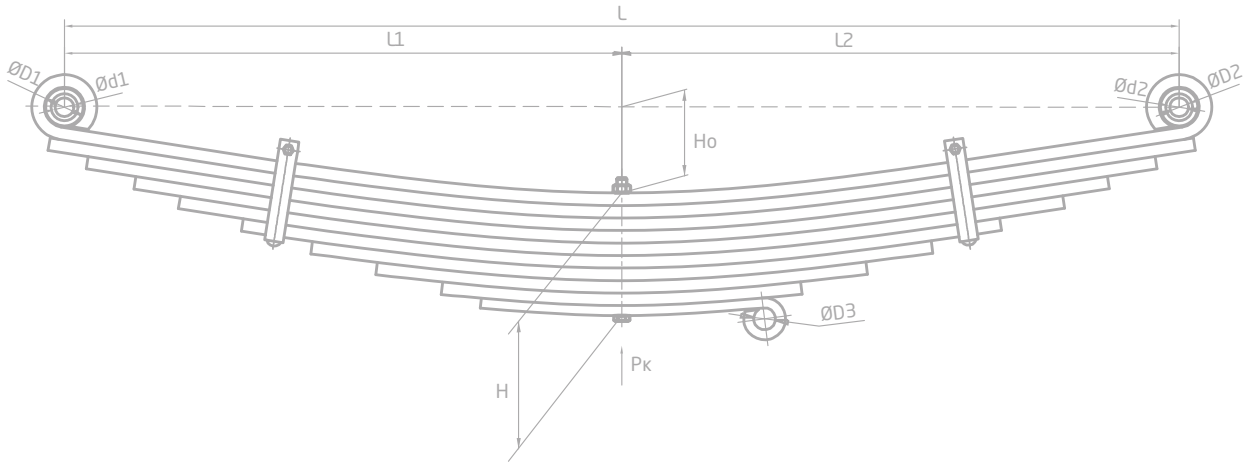

Технические данные / Technical data

Грузоподъемность Pк, кгс	Load Pk, kgs	6000			
Масса рессоры, кг	Spring mass, kg	178,0			
Рабочая длина рессоры L, мм	Working spring length L, mm	1780			
L1, мм	L1, mm	890			
L2, мм	L2, mm	890			
D1, мм	D1, mm	35			
D2, мм	D2, mm	35			
d1, мм	d1, mm	30			
d2, мм	d2, mm	30			
Высота пакета H, мм	Stack height H, mm	196			
Ho, мм	Ho, mm	137 ± 10			
Количество листов	Number of leaves	10			
Листы	Leaves	1	2	3	4
Толщина, мм	Thickness, mm	20	20	20	20
Мин. толщина, мм	Min. thickness, mm	20	20	20	20
Ширина, мм	Width, mm	90	90	90	90
Масса, кг	Mass, kg	31,6	25,3	23,5	21,3
Марка стали	Steel GOST	50ХГФА			

Номенклатурный номер SAP: 690003518

Рессоры для прицепов ТОНАР

Рессора ТОНАР 903011ТН-2912012 задняя балансирная

Чертеж 903011ТН-2912012
TONAR spring 903011TH-2912012 rear equalizing beam; drw. 903011TH-2912012

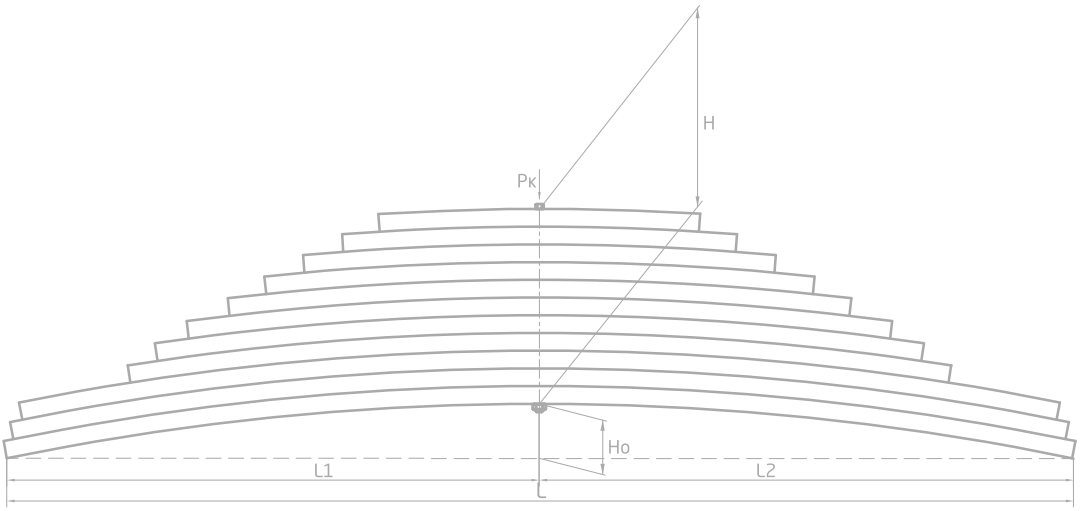

Технические данные / Technical data

Грузоподъемность Рк, кгс	Load Pk, kgs	16 000			
Масса рессоры, кг	Spring mass, kg	267,8			
Рабочая длина рессоры L, мм	Working spring length L, mm	1820			
L1, мм	L1, mm	910			
L2, мм	L2, mm	910			
Высота пакета Н, мм	Stack height H, mm	330			
Но, мм	Ho, mm	70 ± 10			
Количество листов	Number of leaves	11			
Листы	Leaves	1	2	3	4
Толщина, мм	Thickness, mm	30	30	30	30
Мин. толщина, мм	Min. thickness, mm	30	30	30	30
Ширина, мм	Width, mm	90	90	90	90
Масса, кг	Mass, kg	37	36,6	36,2	28,3
Марка стали	Steel GOST	50ХГФА			

Номенклатурный номер SAP: 690000241

Рессоры для прицепов ТОНАР

Полурессора 1003802TH-Z ТОНАР

Чертеж BPW 05.082.12.640
Trailing arm TOHAP 1003802TH-Z; drw. BPW 05.082.12.640

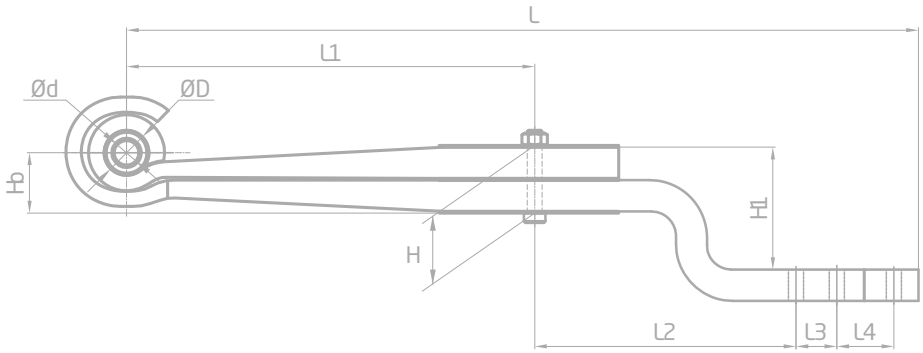

Технические данные / Technical data

Масса рессоры, кг	Spring mass, kg	**50,2**	
Рабочая длина рессоры L, мм	Working spring length L, mm	**970**	
L1, мм	L1, mm	**500**	
L2, мм	L2, mm	**320**	
L3, мм	L3, mm	**50**	
L4, мм	L4, mm	**70**	
D, мм	D, mm	**54**	
d, мм	d, mm	**30**	
Высота пакета H, мм	Stack height H, mm	**82**	
Ho, мм	Ho, mm	**70 ± 3**	
H1, мм	H1, mm	**150**	
Количество листов	Number of leaves	**2**	
Листы	Leaves	**1***	**2**
Толщина, мм	Thickness, mm	**38**	**38**
Мин. толщина, мм	Min. thickness, mm	**20,2**	**19**
Ширина, мм	Width, mm	**100**	**100**
Масса, кг	Mass, kg	**18,9**	**29,2**
Марка стали	Steel GOST	**50ХГФА**	

Номенклатурный номер SAP: 690000735

***лист №1 подходит к 1003802TH, 1003802TH-Z, BPW 05.082.12.640-1, 1003802TH-2912101-10, 690003642**

Где купить

Республика, край, область	Компания	Адрес	Телефон
Адыгея	Патриот	г. Ростов-на-Дону, ул. Доватора, 156д	(863) 223-01-36
Алтай	СУТПК	г. Новосибирск, Архонский пер., 15/2	(383) 303-16-77
Алтайский	СУТПК	г. Новосибирск, Архонский пер., 15/2	(383) 303-16-77
Амурская	ДеАвто	г. Иркутск, п. Жилкино, ул. 1-я Московская, 1, склад №9	(3952) 30-49-13
Архангельская	Автокомплект	г. Киров, ул. Производственная, 29	(4852) 59-44-49
Астраханская	НПН-Волга	г. Волгоград, ул. Краснополянская, 72м	(8442) 54-68-48
Башкортостан	ТД Дельта	г. Уфа, ул. Новочеркасская, 16, офис 5	(347) 264-88-51
Белгородская	ДеАвто	г. Воронеж, ул. 45-й Стрелковой дивизии, 236а	(4732) 39-97-21
Брянская	ИП Гросс А.В.	г. Брянск, ул. Красноармейская, 93б	(4832) 41-64-95
Бурятия	ДеАвто	г. Иркутск, п. Жилкино, ул. 1-я Московская, 1, склад № 9	(3952) 30-49-13
Владимирская	Дивавин и компания	Московская обл., г. Видное, пр-т Ленинского Комсомола, 1а	(495) 223-70-02
Волгоградская	НПН-Волга	г. Волгоград, ул. Краснополянская, 72м	(8442) 54-68-48
	Транзит-Волга	г. Волгоград, ул. Историческая, 181д	(8442) 50-53-07
	Автозапчасти	г. Волгоград, ул. Балонина, 11	(8442) 50-61-43
	ИП Касюра	г. Волгоград, ул. Днестровская, 14а	(8442) 37-93-39
Вологодская	Автокомплект	г. Ярославль, ул. Декабристов, 5	(4852) 59-44-49
Воронежская	ДеАвто	г. Воронеж, ул. 45-й Стрелковой дивизии, 236а	(4732) 39-97-21
Дагестан	НПН	г. Махачкала, пр. Акушинского, 109	(8277) 55-66-55
Еврейская автономная	ДеАвто	г. Иркутск, п. Жилкино, ул. 1-я Московская, 1, склад №9	(3952) 30-49-13
Забайкальский	Автокомплект	г. Красноярск, ул. 4-я Шинная, 20	(3912) 296-90-79
Ивановская	Исузу-37	Ивановский р-н, п. Ново-Талицы, ул. Ярославская, 1	(4932) 49-00-22
Ингушетия	Патриот	г. Ростов-на-Дону, ул. Доватора, 156д	(863) 223-01-36
Иркутская	ДеАвто	г. Иркутск, п. Жилкино, ул. 1-я Московская, 1, склад № 9	(3952) 30-49-13
Кабардино-Балкарская	Патриот	г. Ростов-на-Дону, ул. Доватора, 156д	(863) 223-01-36
Калининградская	Дивавин и компания	Московская обл., г. Видное, пр-т Ленинского Комсомола, 1а	(812) 448-07-74
Калмыкия	Патриот	г. Ростов-на-Дону, ул. Доватора, 156д	(863) 223-01-36
Калужская	Дивавин и компания	Московская обл., г. Видное, пр-т Ленинского Комсомола, 1а	(495) 223-70-02
Карачаево-Черкесская	Патриот	г. Ростов-на-Дону, ул. Доватора, 156д	(863) 223-01-36
Карелия	ТД Кардан	г. Петрозаводск, Заводская, 2	(8142) 77-40-66
	ИП Воронков	г. Сортавала, ул. Гидрогородок, 32	(81430) 4-70-30
Кемеровская	СУТПК	г. Новосибирск, Архонский переулок, 15/2	(383) 303-16-77
Кировская	Автокомплект	г. Киров, ул. Производственная, 29	(8332) 52-66-52
КОМИ	Автокомплект	г. Киров, ул. Производственная, 29	(4852) 59-44-49
Костромская	Автокомплект	г. Ярославль, ул. Декабристов, 5	(4852) 59-44-49
Краснодарский	Патриот	г. Краснодар, ул. Уральская, 116	(863) 223-01-36

Где купить
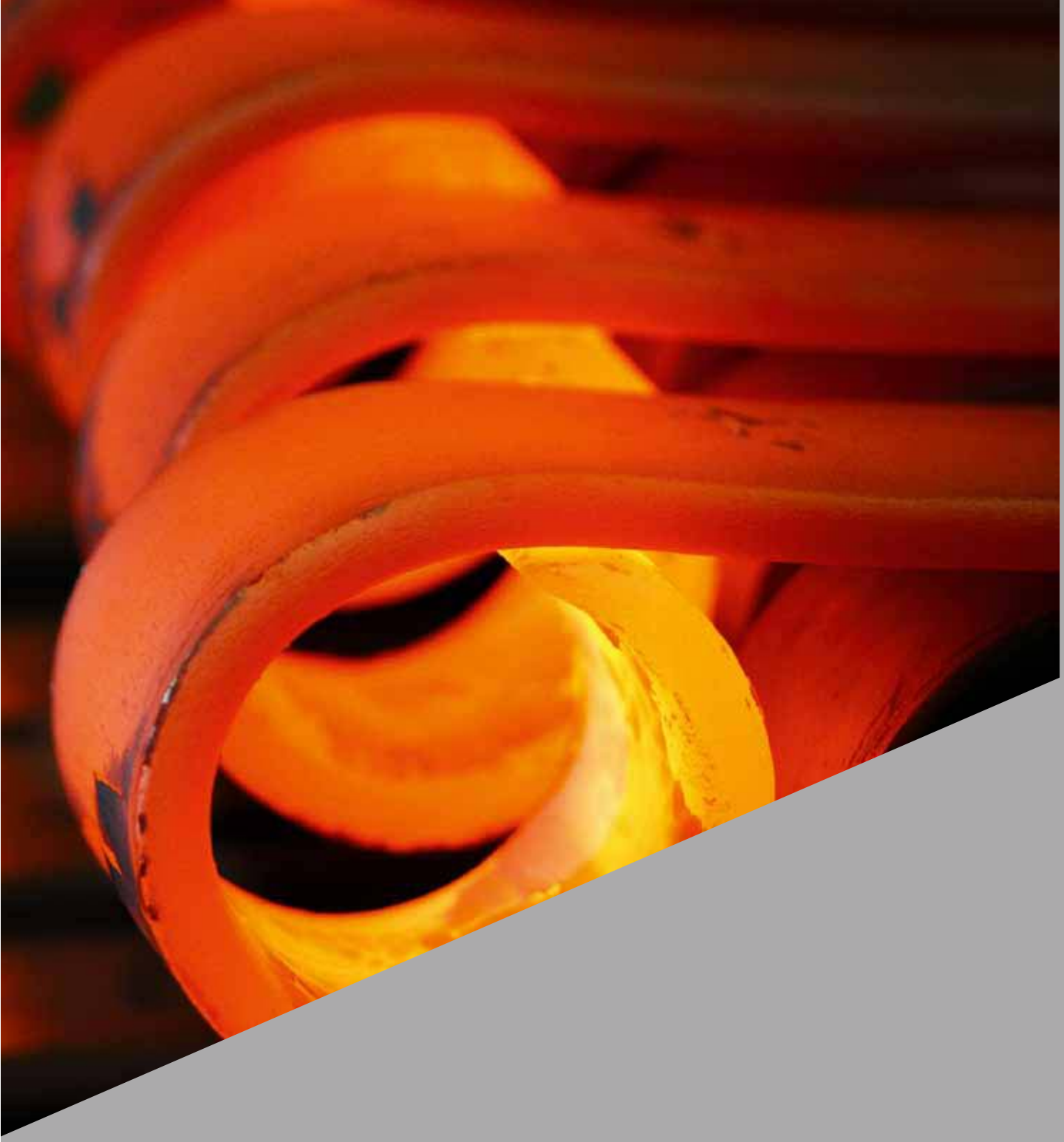
Республика, край, область	Компания	Адрес	Телефон
Сахалинская	ДеАвто	г. Иркутск, п. Жилкино, ул. 1-я Московская, 1, склад №9	(3952) 30-49-13
Свердловская	ТД Дельта	г. Екатеринбург, п. Кольцово, ул. Бахчиванджи, 2а	(343) 239-60-60
Северная Осетия	Патриот	г. Ростов-на-Дону, ул. Доватора, 156д	(863) 223-01-36
Смоленская	Дивавин и компания	Московская обл., г. Видное, пр-т Ленинского Комсомола, 1а	(495) 223-70-02
С-Петербург, Ленинградская	Дивавин и компания	г. Санкт-Петербург, пр. Александровской фермы, 29	(812) 448-07-74
	Гефест	г. Шушары, ул. Ленина, 1а	(812) 380-31-51
	Сотранс	Тосненский р-н, пгт. Красный Бор, Промышленная, 3	(812) 495-47-01, доб. 4013
	Бонус	г. Выборг, Ленинградское ш., 73	(904) 558-31-03
Ставропольский	Патриот	г. Ростов-на-Дону, ул. Доватора, 156д	(863) 223-01-36
Тамбовская	ДеАвто	г. Воронеж, ул. 45-й Стрелковой дивизии, 236а	(4732) 39-97-21
Татарстан	ДеАвто	г. Казань, ул. Турбинная, 7	(843) 278-75-45
		г. Набережные Челны, Промзона, база Спецпросервис, 1 эт.	(8552) 53-76-13
Тверская	Дивавин и компания	Московская обл., г. Видное, пр-т Ленинского Комсомола, 1а	(495) 223-70-02
Томская	СУТПК	г. Новосибирск, Архонский переулок, 15/2	(383) 303-16-77
Тува	Автокомплект	г. Красноярск, ул. 4-я Шинная, 20	(3912) 296-90-79
Тульская	ИП Муратов	г. Тула, ул. Рязанская, 38	(4872) 24-01-07
	АвтоЛэнд	г. Тула, ул. Мосина, 8/10	(4872) 70-12-73
	Демидовская Логистик	г. Тула, Одоевское шоссе, 81	(4872) 39 14 12
	КЛИК Авто	Тула, ул. Демидовская плотина, 14	(4872) 42-51-46
	ИП Сорокин	г. Тула, ул. Венёвское шоссе, 27	(4872) 79-22-82
Тюменская	СУТПК	Пермский край, г. Чусовой, ул. Чернышевского, 14	(34256) 5-11-05
Удмуртская	Автокомплект	г. Ижевск, пр-д Дзержинского, 3	(3412) 66-00-85
Ульяновская	Снабсервис	г. Ульяновск, ул. Московское ш., 46д	(8422) 75-95-00, 65-25-40
	ИП Козырев	г. Ульяновск, ул. 40-й пр-д инженерный, 3	(8422) 51-03-21
	ИП Морозов	г. Ульяновск, ул. Азовская, 80	(8422) 93-13-40
Хабаровский	ДеАвто	г. Иркутск, п. Жилкино, ул. 1-я Московская, 1, склад №9	(3952) 30-49-13
Хакасия	Автокомплект	г. Красноярск, ул. 4-я Шинная, 20	(3912) 296-90-79
ХМАО-Югра	СУТПК	Пермский край, г. Чусовой, ул. Чернышевского, 14	(34256) 5-11-05
Челябинская	ТД Дельта	г. Челябинск, Копейское ш., 38	(351) 247-75-47
Чеченская	Патриот	г. Ростов-на-Дону, ул. Доватора, 156д	(863) 223-01-36
Чувашская	ДеАвто	г. Казань, ул. Турбинная, 7	(843) 278-75-45